Atom Livintech

NEW

ATOM DATA LINE

住まいの金物図鑑

連動引戸金具
スイッチオープン納まり
ソフトクローズあり

R006C

R006C_250415_0224

NEW 連動引戸金具 スイッチオープン納まり ソフトクローズあり

使用条件

一般住宅屋内用木製引戸（浴室には使用できません）
◇対応引戸システム：AFDシステム、HRシステム　◇引戸の総質量：30kg以下（引戸1枚）
◇引戸の厚さ：36mm　◇引戸の幅：615～900mm（引戸1枚）
◇戸の重なり代：100mm

●戸の開ける方向をスイッチさせることができる連動引戸金具です。
●戸Ⓒを固定して「左オープン」、戸Ⓐを固定して「右オープン」と、室内レイアウトに応じて切替えることができます。
●戸だまりがない納まりでも、下レールなしで開閉することができます。

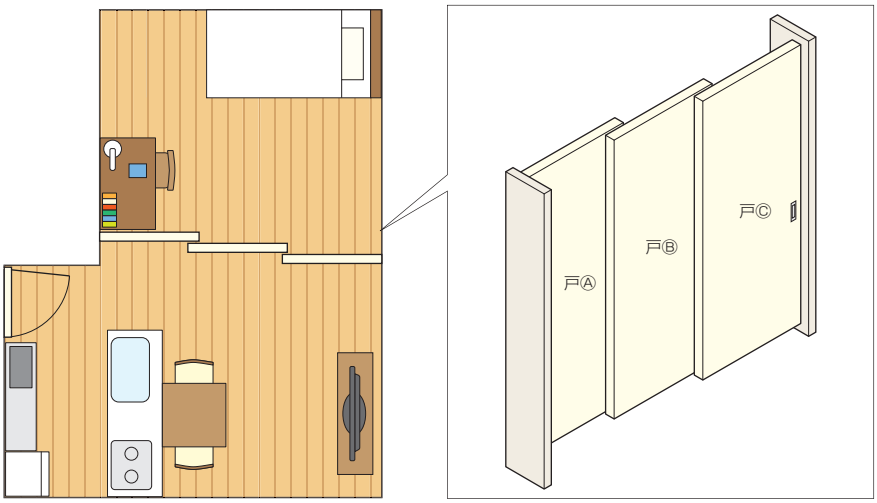

間取り図

■左オープン

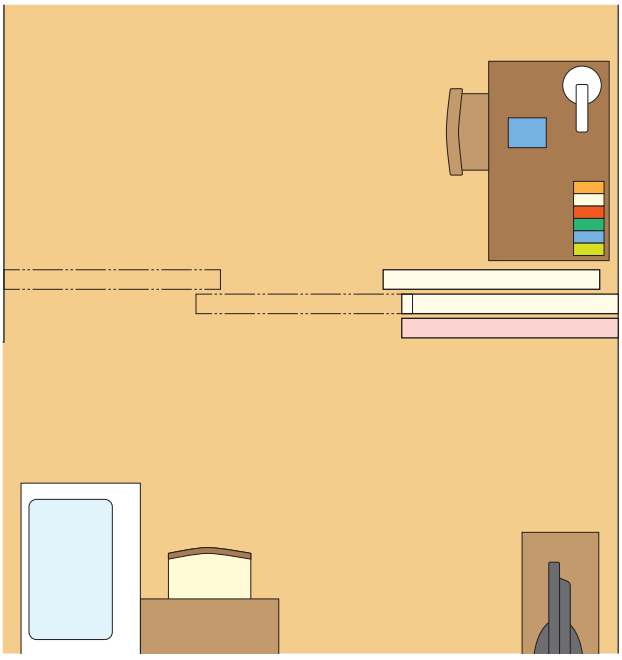

【左オープンの操作方法】

① 戸Ⓒのみ、フランス落しを固定します。
② 戸Ⓐのセーフティーストッパーロングを上げます。

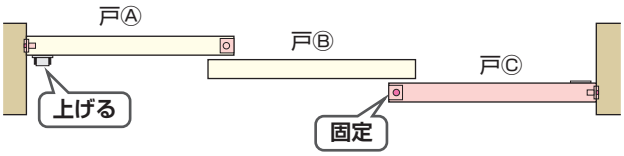

③ 戸Ⓒが固定されることで壁の代わりとなり、戸Ⓐと戸Ⓑが2枚連動引戸として左側を全開できます。

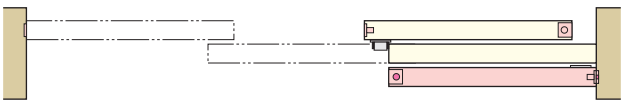

■右オープン

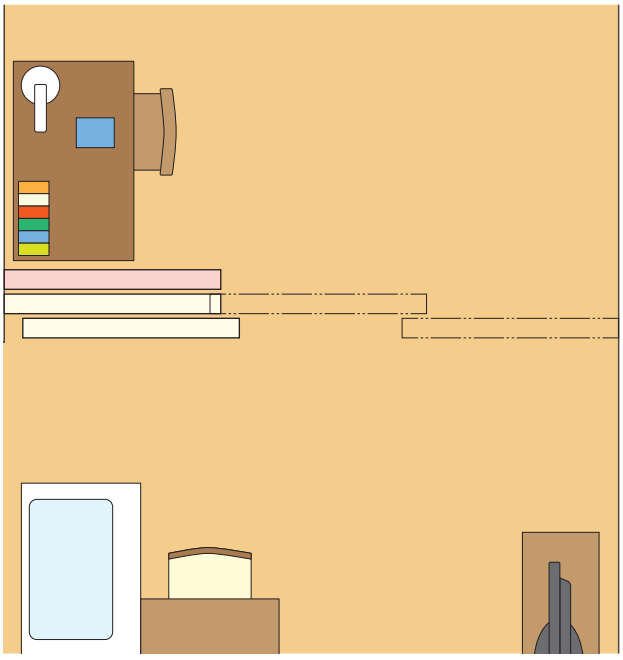

【右オープンの操作方法】

① 戸Ⓐのみ、フランス落しを固定します。
② 戸Ⓒのセーフティーストッパーロングを上げます。

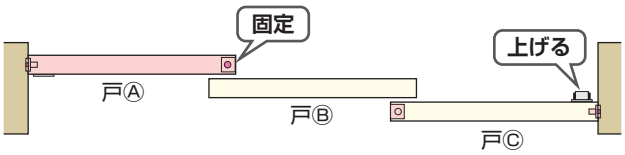

③ 戸Ⓐが固定されることで壁の代わりとなり、戸Ⓑと戸Ⓒが2枚連動引戸として右側を全開できます。

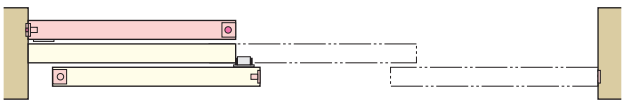

■金具の使用場所

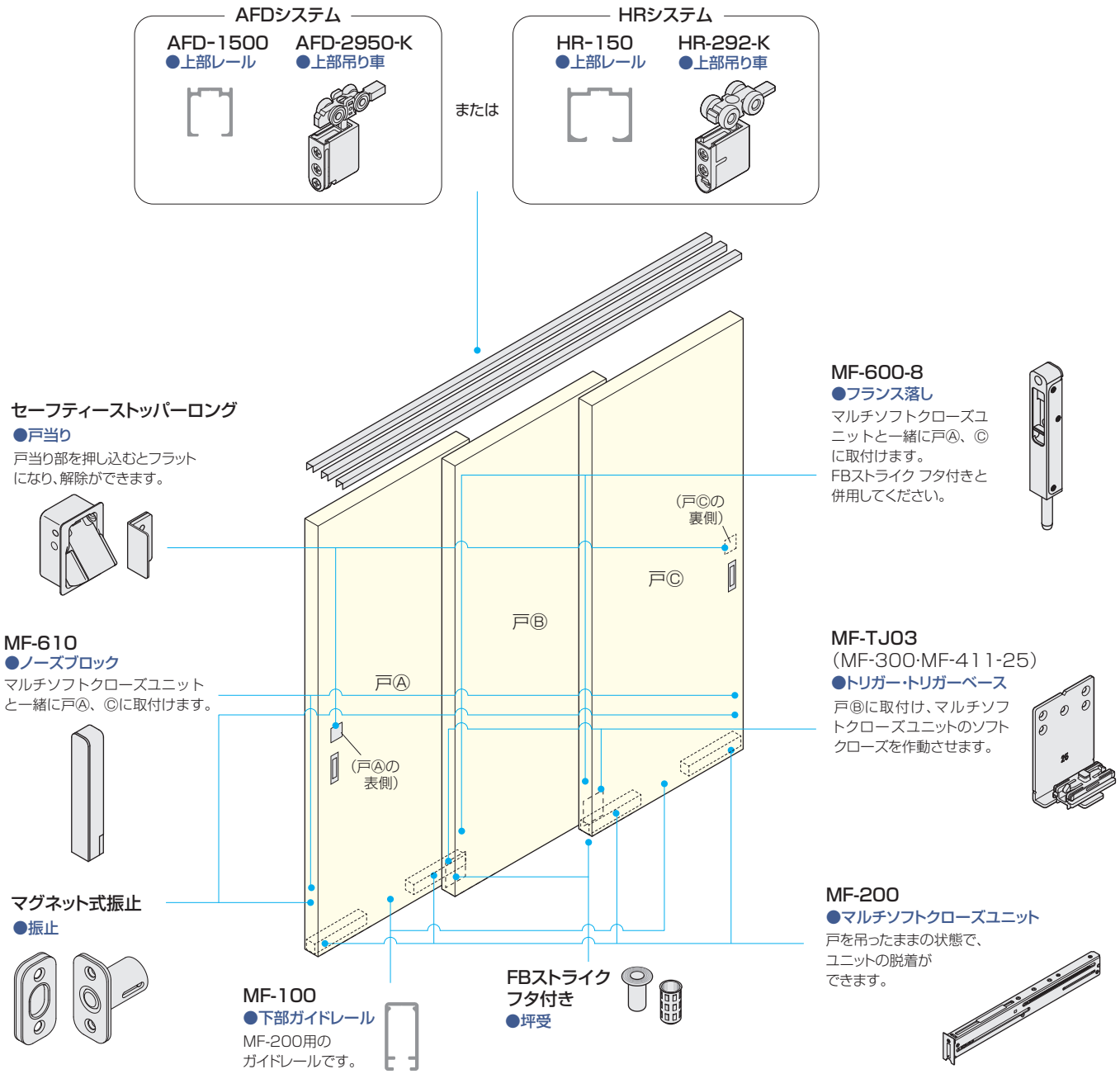

■使用金具例

ご注意 金具使用例以外の組み合わせで施工された場合は、金物が破損するおそれがあります。

使用金具の種類 / 引戸の形式	フランス落し MF-600-8	戸当り セーフティーストッパーロング	ガイドピース MF-TJ03	ノーズブロック MF-610	マルチソフトクローズユニット MF-200	下部ガイドレール MF-100	振止 マグネット式振止	坪受 FBストライクフタ付き	上部金具
戸Ⓐ	1セット2ヶ入から1ヶ	1ヶ	—	1セット2ヶ入から1ヶ	2セット	1本	1ヶ	1ヶ	●AFDシステム 標準 上部レール：AFD-1500 または AFD-1300 3本 上部吊り車：AFD-2950-K 6ヶ
戸Ⓑ	—	—	1セット2ヶ入	—	—	—	—	—	
戸Ⓒ	1セット2ヶ入から1ヶ	1ヶ	—	1セット2ヶ入から1ヶ	2セット	1本	1ヶ	1ヶ	
下部金具の合計数	1セット2ヶ入	2ヶ	1セット2ヶ入	1セット2ヶ入	4セット	2本	2ヶ	2ヶ	●HRシステム 標準 上部レール：HR-150 または HR-130 3本 上部吊り車：HR-292-K 6ヶ
戸Ⓐ 戸Ⓑ 戸Ⓒ	下部金物の合計価格 セーフティーストッパーロングはWBメッキを、 FBストライクはGB色、MF-200は茶色を使用の場合 ¥84,900								

■金具仕様表

品　番	製品寸法図	用途・材質・仕上	価格(税抜)	入数
MF-200 白 茶	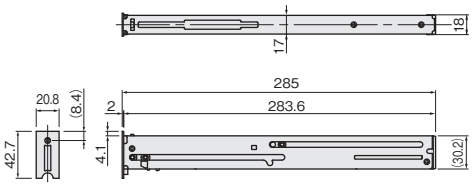 	[材　質] POM、PC、鋼 [仕上げ] ハウジング部：茶、白 [添付品] MF-500(固定プレート)　1ヶ ノンヘッドコーススレッド 4.8×18　5本 ※MF-100(下部ガイドレール)に使用するねじも含まれています。	茶 ¥8,600 注文コード　264293 白 ¥8,700 注文コード　272158	16セット
MF-500 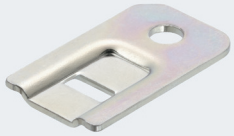	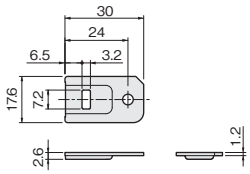 	●固定プレート MF-200を下部ガイドレール内に固定するために使用します。 [材　質] 鋼 [仕上げ] クロメート	MF-200に 添付されています。	
MF-100 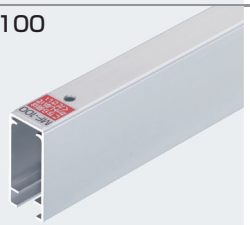	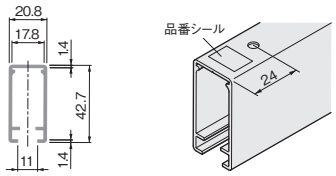 	[材　質] アルミ押出し材 [仕上げ] シルバー [ねじ穴] φ5穴 [ねじ穴間隔] 300mm ※ねじは添付されていません。 マルチソフトクローズユニット(MF-200)の添付品を使用してください。	1,300mm ¥4,500 注文コード　264295	20本
MF-TJ03 (スイッチオープントリガーセット) NEW 	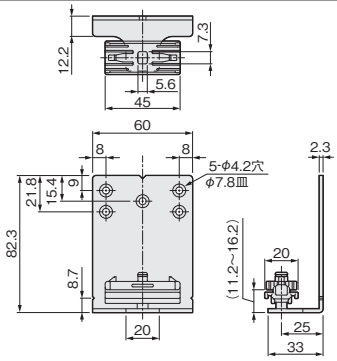 	[材　質] 鋼、POM [仕上げ] 下部ガイド：ニッケルメッキ トリガー：グレー [添付品] ノンヘッドコーススレッド 4.8×18　2本	¥5,200 (1セット2ヶ入) 注文コード　316733	1セット
MF-600-8 	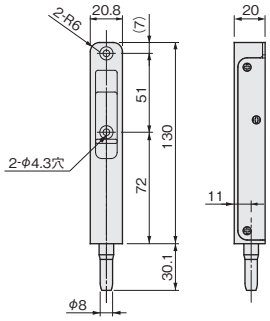 	[材　質] 本体：亜鉛合金、PC、エラストマー 下部ガイド：鋼、POM [仕上げ] 黒 [添付品] +バインドタッピンねじ 4×35　2本	¥10,800 (1セット2ヶ入) 注文コード　312901	30セット
MF-610 	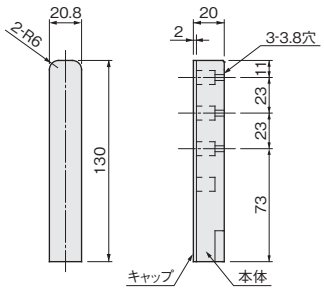 	[材　質] 本体：亜鉛合金、エラストマー キャップ：PP [仕上げ] 本体：クロメート キャップ：黒 [添付品] +バインドタッピンねじ 3.5×40　3本	¥8,600 (1セット2ヶ入) 注文コード　273945	20セット

■金具仕様表

品　番	製品寸法図	用途・材質・仕上	価格(税抜)	入数
AFD-2950-K 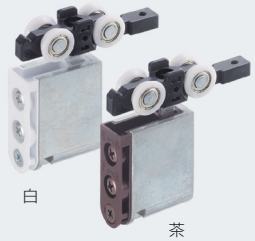 白　茶	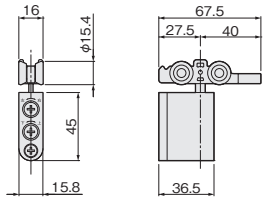 	[ベアリング] 金属ベアリング [材　質] 本体：POM、PA66複合材、鋼 カップ：亜鉛合金 車輪：POM、鋼 [仕上げ] 茶、白 [結合ねじ] +皿小ねじ 4×15　1本 [添付品] +なべタッピンねじ 3.5×30　2本	茶 ¥2,700 注文コード　400016	16ヶ
			白 ¥2,800 注文コード　400017	
HR-292-K 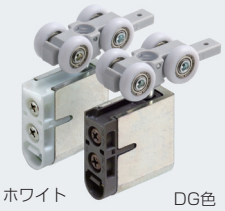 ホワイト　DG色	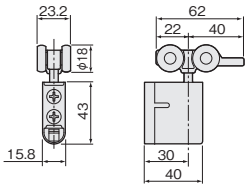 	[ベアリング] 金属ベアリング [材　質] 本体：PA66、PBT、鋼 カップ：亜鉛合金 車輪：POM、鋼 [仕上げ] DG色、ホワイト [添付品] +なべタッピンねじ 3.5×30　3本	DG色 ¥4,500 注文コード　070097	10ヶ
			ホワイト ¥4,600 注文コード　070098	
FBストライク フタ　生地ヘアーライン　GBメッキ	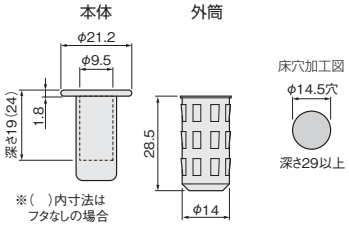 	[材　質] 本体：SUS304、真鍮 外筒：PA [仕上げ] 本体：生地ヘアーライン、GBメッキ 外筒：黒	フタ付き ヘアーライン ¥1,400 注文コード　315404	30ヶ
			フタ付き GBメッキ ¥1,750 注文コード　315406	
セーフティーストッパーロング 黒塗装(つや消し)　スペーサー　WBメッキ　L型ストライク	本体 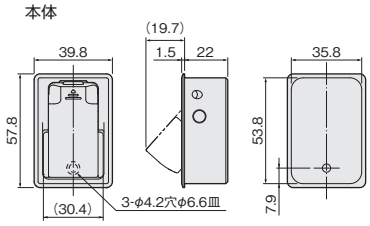 L型ストライク 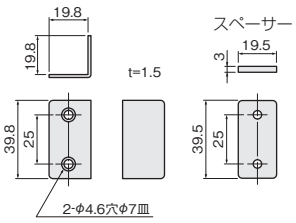 	[材　質] 本体：亜鉛合金、エラストマー L型ストライク：SUS304 スペーサー：PP [仕上げ] 本体：WBメッキ、黒塗装(つや消し) ストライク：生地ヘアーライン スペーサー：黒 [添付品] +皿小頭タッピンねじ 4×16　2本 +皿小頭タッピンねじ 4×10　1本 +皿小頭タッピンねじ 4×20　2本 ●L型ストライク L型ストライクと引戸の隙間が7mmを超えてしまう場合は、付属のスペーサーをご使用ください。 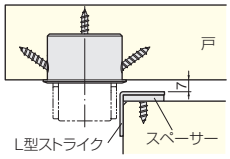 	WBメッキ (L型ストライク含む) ¥4,850 注文コード　AD1104	5ヶ
			黒塗装(つや消し) (L型ストライク含む) ¥5,350 注文コード　AD1105	
			L型ストライクのみ単体でご注文の場合は下記コードでご注文ください。 ¥750 注文コード　256897	50ヶ
マグネット式振止 ストライク　本体	ストライク　本体 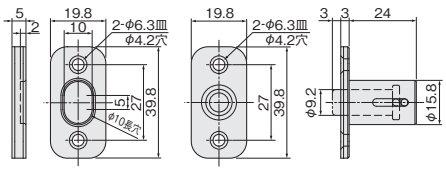 	[材　質] 本体：POM、PP、SUS304、ネオジム磁石 ストライク：SUS304、PP、フェルト、鋼 [添付品] +皿タッピンねじ 4×16　4本	生地ヘアーライン ¥1,850 注文コード　256518	20ヶ

■レール仕様表

AFD-1500

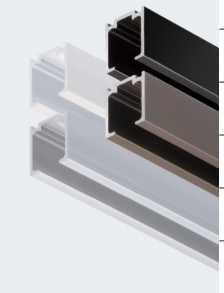

品番	価格(税抜)					入数
ブラック NEW	サイズ(mm) ＼ 色	シルバー	アンバー	ホワイト	ブラック(つやあり)	
	1,820	¥3,100	¥3,300	¥4,400	—	30本
	注文コード	167939	167942	070245	—	
	2,730	¥4,650	¥4,950	¥6,600	—	20本
	注文コード	167940	167943	070246	—	
	3,640	¥6,200	¥6,600	¥8,800	—	15本
	注文コード	167941	167944	070247	—	
	2,000	¥3,400	¥3,600	—	¥7,000	20本
	注文コード	070233	070236	—	318000	
	3,000	¥5,100	¥5,400	—	—	15本
	注文コード	070234	070237	—	—	
	4,000	¥6,800	¥7,200	—	¥12,700	15本
	注文コード	070235	070238	—	318001	

製品寸法図

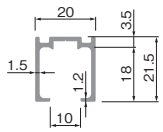

材質・仕上

[材　質]
アルミ押出し材
[仕上げ]
シルバー、アンバー、ホワイト、ブラック(つやあり)
[ねじ穴]
φ5.5穴 φ7.5皿
[ねじ穴間隔]
両端より 60mm、300mm 間隔

AFD-1300

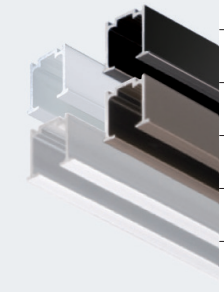

品番	価格(税抜)					入数
ブラック NEW	サイズ(mm) ＼ 色	シルバー	アンバー	ホワイト	ブラック(つやあり)	
	1,820	¥3,100	¥3,300	¥4,900	—	30本
	注文コード	179664	179667	264397	—	
	2,730	¥4,650	¥4,950	¥7,350	—	20本
	注文コード	179665	179668	264398	—	
	3,640	¥6,200	¥6,600	¥9,800	—	15本
	注文コード	179666	179669	264399	—	
	2,000	¥3,400	¥3,600	—	¥7,000	20本
	注文コード	070221	070224	—	318002	
	3,000	¥5,100	¥5,400	—	—	15本
	注文コード	070222	070225	—	—	
	4,000	¥6,800	¥7,200	—	¥12,700	15本
	注文コード	070223	070226	—	318003	

製品寸法図

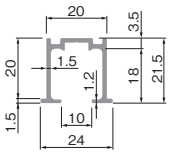

材質・仕上

[材　質]
アルミ押出し材
[仕上げ]
シルバー、アンバー、ホワイト、ブラック(つやあり)
[ねじ穴]
φ5.5穴 φ7.5皿
[ねじ穴間隔]
両端より 60mm、300mm 間隔

HR-150

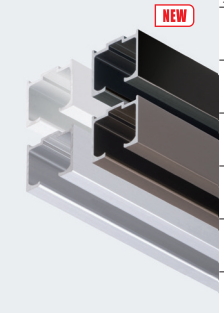

品番	価格(税抜)					入数
ブラック NEW	サイズ(mm) ＼ 色	シルバー	アンバー	ホワイト	ブラック(つやあり)	
	1,800	¥4,900	¥5,100	¥6,200	—	20本
	注文コード	072711	072714	072730	—	
	2,700	¥7,350	¥7,650	¥9,300	—	10本
	注文コード	072712	072715	072731	—	
	3,600	¥9,800	¥10,200	¥12,400	—	10本
	注文コード	072713	072716	072732	—	
	2,000	¥5,400	¥5,700	—	¥8,600	20本
	注文コード	070248	070251	—	318004	
	3,000	¥8,100	¥8,550	—	—	10本
	注文コード	070249	070252	—	—	
	4,000	¥10,800	¥11,400	—	¥15,500	10本
	注文コード	070250	070253	—	318005	

製品寸法図

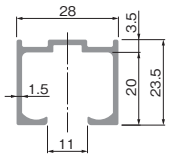

材質・仕上

[材　質]
アルミ押出し材
[仕上げ]
シルバー、アンバー、ホワイト、ブラック(つやあり)
[ねじ穴]
φ5.5穴 φ7.5皿
[ねじ穴間隔]
両端より 60mm、300mm 間隔

HR-130

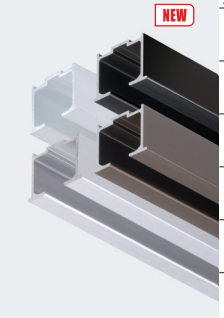

品番	価格(税抜)					入数
ブラック NEW	サイズ(mm) ＼ 色	シルバー	アンバー	ホワイト	ブラック(つやあり)	
	1,800	¥6,000	¥6,200	¥7,400	—	20本
	注文コード	219450	219453	264400	—	
	2,700	¥9,000	¥9,300	¥11,100	—	10本
	注文コード	219451	219454	264401	—	
	3,600	¥12,000	¥12,400	¥14,800	—	10本
	注文コード	219452	219455	264402	—	
	2,000	¥6,400	¥6,800	—	¥8,600	20本
	注文コード	264329	264332	—	318006	
	3,000	¥9,600	¥10,200	—	—	10本
	注文コード	264330	264333	—	—	
	4,000	¥12,800	¥13,600	—	¥15,500	10本
	注文コード	264331	264334	—	318007	

製品寸法図

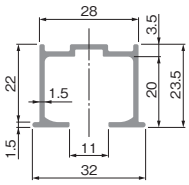

材質・仕上

[材　質]
アルミ押出し材
[仕上げ]
シルバー、アンバー、ホワイト、ブラック(つやあり)
[ねじ穴]
φ5.5穴 φ7.5皿
[ねじ穴間隔]
両端より 60mm、300mm 間隔

使用条件

一般住宅屋内用木製引戸(浴室には使用できません)
◇対応引戸システム:AFDシステム、HRシステム　◇引戸の総質量:30kg以下(引戸1枚)　◇引戸の厚さ:36mm
◇引戸の幅:615～900mm(引戸1枚)　◇戸の重なり代:100mm

設計ガイド

■金具の納まり参考図

●上下および側面の納まり寸法

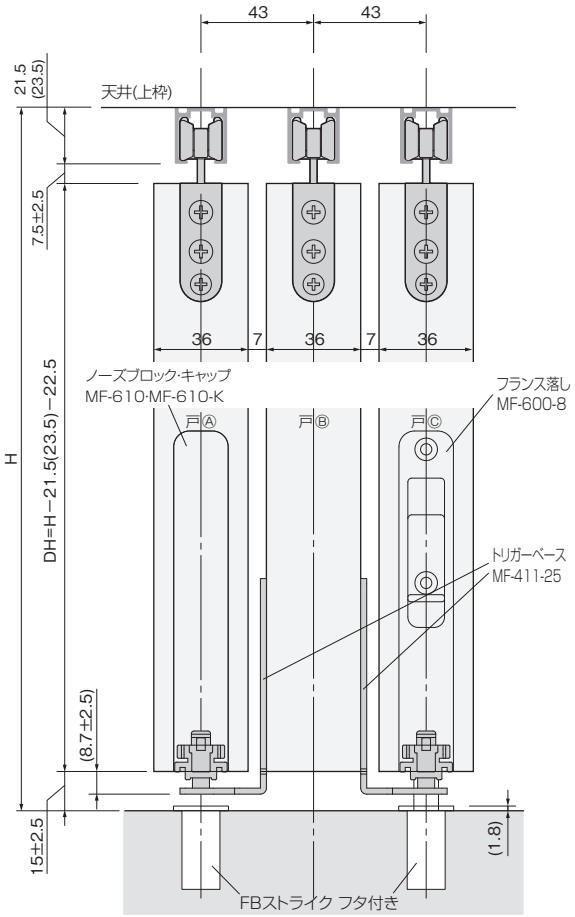

※(　)寸法はHRシステムの場合

●セーフティーストッパーロングの納まり寸法

戸Ⓐ・戸Ⓒの場合

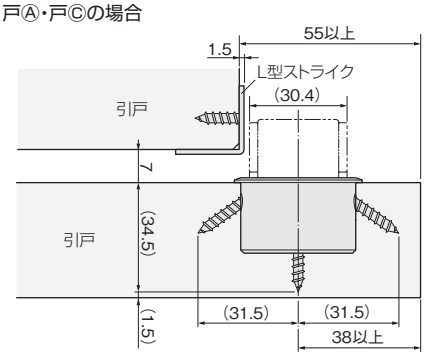

●戸幅寸法の算出方法

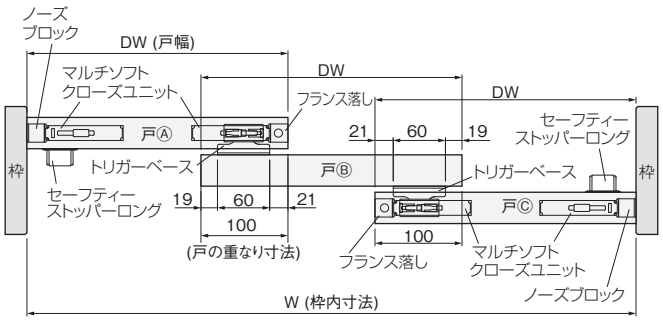

$$\text{戸幅 DW} = \frac{\text{枠内寸法W} + 200}{3}$$

※ 戸の重なり寸法は、引戸を連動させるために必要な寸法です。

●戸Ⓐ、戸Ⓑ、戸Ⓒの重なり詳細

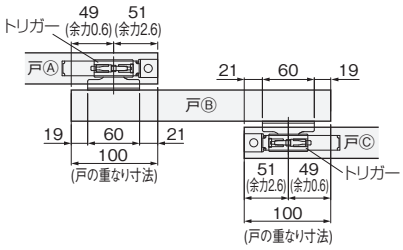

●戸の高さ寸法の求め方

戸の高さ=枠の内寸高さ−上部レールの高さ−22.5mm※
※上式の22.5mmは「戸と上部レールのすきま寸法」と「戸と床のすきま寸法」の合計値です。
※上式で戸の高さを求めることにより、戸と床レールのすきま寸法範囲(12.5～17.5)で戸の上下調整ができます。
ただし、戸Ⓐ、Ⓑ、Ⓒと床のすきま寸法は同一になるようにしてください。
※上部レールの高さは、

AFDシステムの場合

AFD-1500(直付け用)=21.5mm
AFD-1300(掘り込み用)=1.5mm(つばの厚さ)
です。

HRシステムの場合

HR-150(直付け用)=23.5mm
HR-130(掘込用)=1.5mm(つばの厚さ)
です。

ご注意

●正常に引戸を連動させるために、**戸Ⓐ、戸Ⓑ、戸Ⓒと床のすきま寸法は同一**になるようにしてください。
●吊り車の上下調整を行う際に、トリガーベースが戸や床やFBストライクのツバ(厚み1.8mm)に接触しないようにしてください。
●幅1に対する高さの比率が5を超える引戸を使用して連動させた場合、動作が不安定になる場合があります。

設計ガイド

■戸下面の加工寸法参考図

●戸Ⓐ・Ⓒ

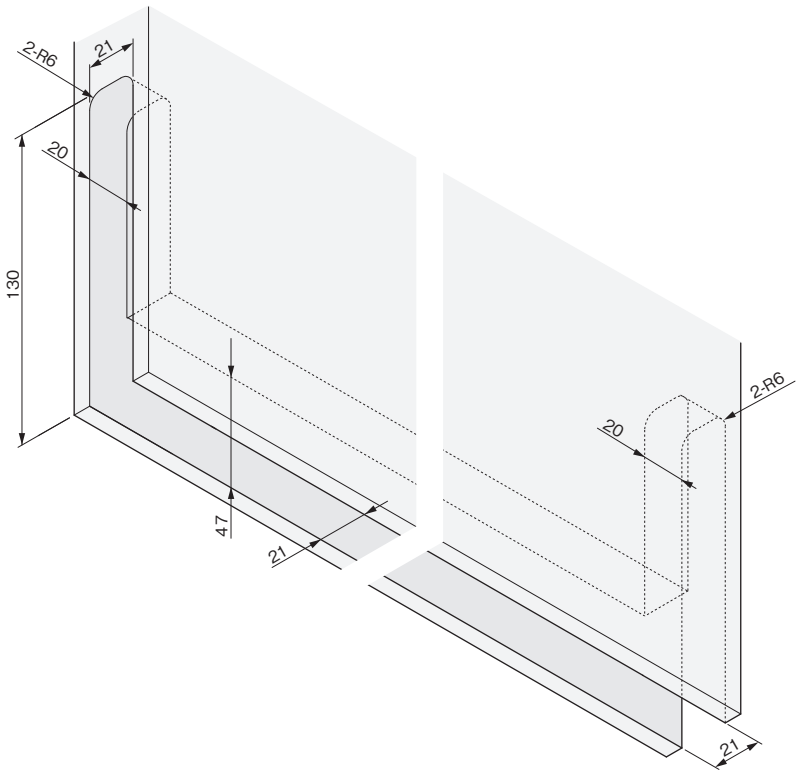

■戸の加工寸法参考図

マグネット式振止の取付け加工寸法

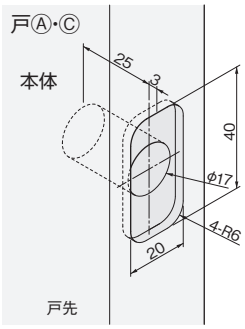

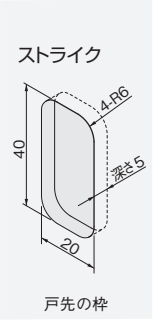

セーフティーストッパーロング本体の
取付け加工寸法

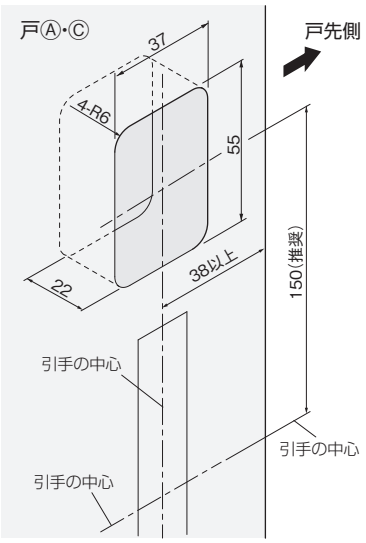

■床の加工寸法参考図

FBストライクの取付け加工寸法

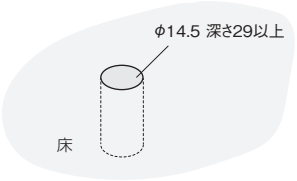

ご注意

戸の動作確認や位置調整を行い、戸の最終位置が確定した後に、FBストライクの加工位置を決めてください。

施工ガイド

■金具の取付け方法

戸Ⓐ・Ⓒ

1.下部ガイドレールのカット

①レールの品番シールがない側を、右図を参考にカットしてください。

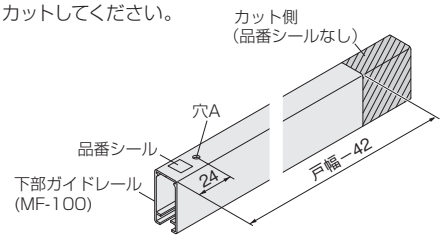

2.下部ガイドレールの組立て

①下部ガイドレールの品番シール側からマルチソフトクローズユニットを装着します。レール端部からマルチソフトクローズユニットが抜け出ないようにしてください。

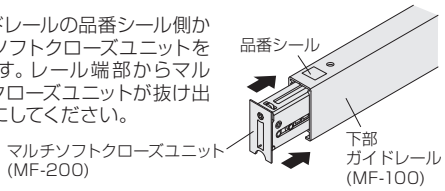

3.下部ガイドレールの準備

①戸先から図の向きで戸の加工部に挿入します。戸の木口奥側の加工面に揃うようにしてください。

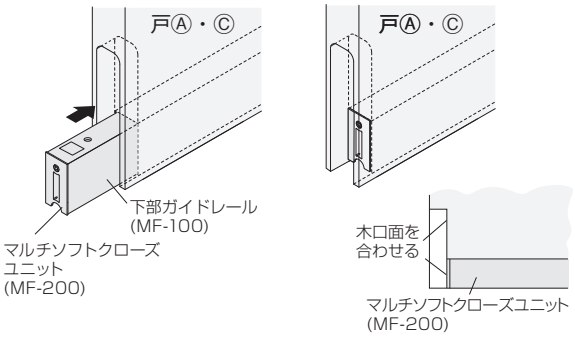

4.下部ガイドレールの取付け

①下部ガイドレールの取付穴を添付ねじで1ヶ所仮固定します。

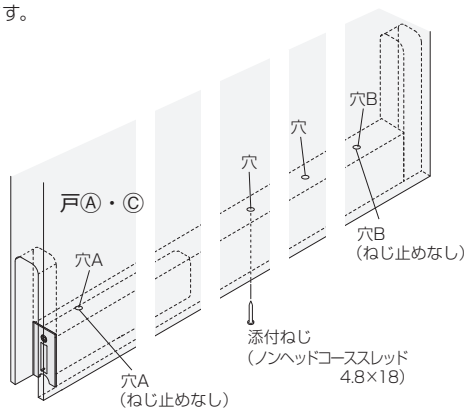

②マルチソフトクローズユニットを引き抜き、穴A、B以外を添付ねじで全て固定します。

③戸先側から固定プレートを下図の向きで挿入します。

④固定プレートの端部と下部レールの端部、穴AまたはBを揃え、固定プレートを下部ガイドレールとともに添付ねじで全て固定します。

※向きにご注意ください。

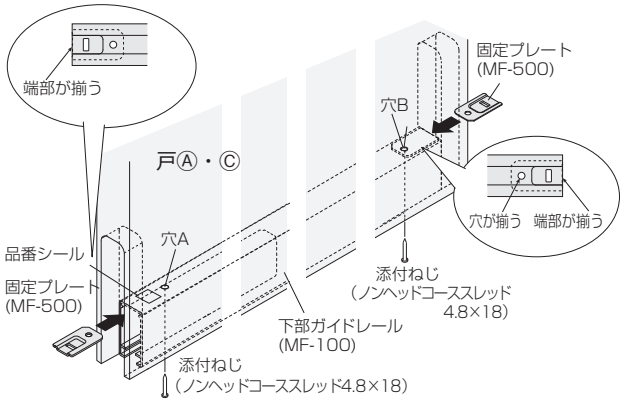

5.マルチソフトクローズの取付け

①図を参考にしてトリガーを下部ガイドレールに木口から挿入してください。

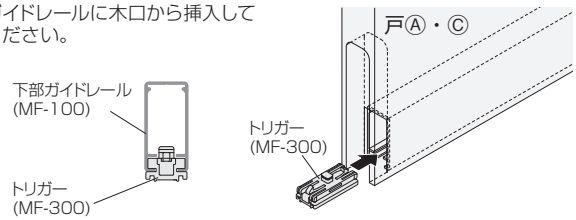

②マルチソフトクローズユニットを反転させ、スライダーをドライバー等で所定の位置にセットしてください。

※ケガにご注意ください。

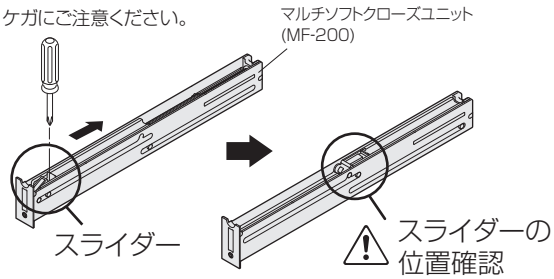

③2つのマルチソフトクローズユニットをそれぞれ下部ガイドレールに挿入し、ロックねじを**左**に回して固定します。このとき、目印が図の位置になっていることを確認してください。

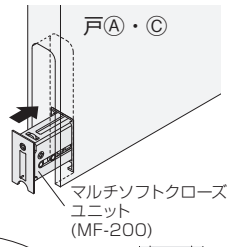

ご注意

ロックねじで固定されていないと、ソフトクローズは正しく作動しません。

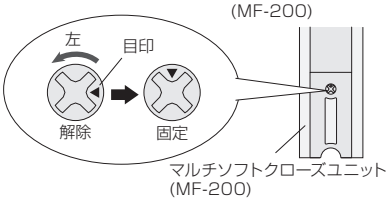

施工ガイド

6.ノーズブロックとキャップの取付け

①下部加工部の**戸先**に、ノーズブロックを取付けます。
上から3つの取付穴それぞれをねじ止めします。一番下の取付穴はねじ止めしません。
②ノーズブロックにキャップをはめ込みます。

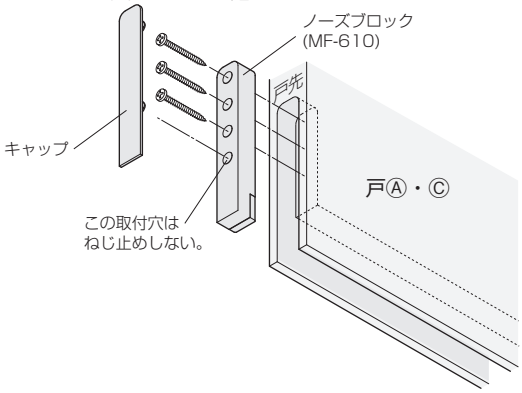

7.フランス落しの取付け

①下部加工部の**戸尻**にフランス落しを取付けます。
このとき、取付穴が出るよう、操作ツマミを下げてください。

②取付けたら操作ツマミを上げて戻します。

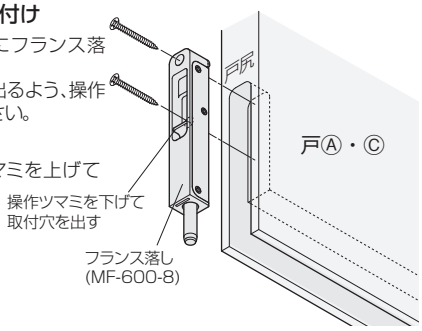

8.マグネット式振止の取付け

①本体を戸Ⓐ·Ⓒの加工部に、ストライクを枠の加工部に取付けます。

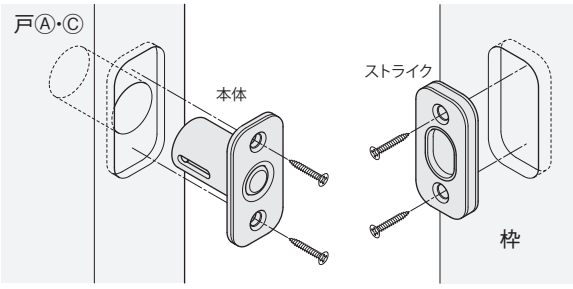

戸Ⓑ

1.トリガーベースの取付け

戸Ⓑの両面の所定位置にトリガーベースを取付けます。
このとき図のように金具面の切り欠きを戸の下端に合わせてください。

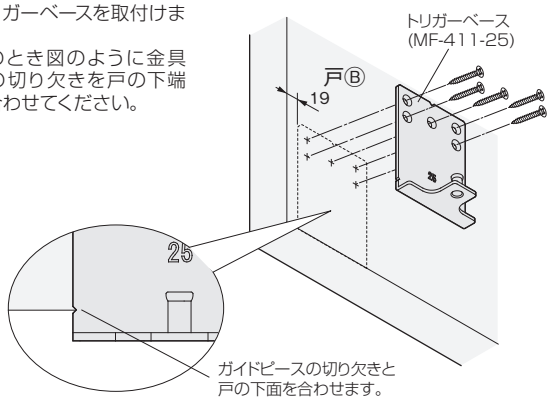

※両面に1ヶ所ずつ、合計2ヶ所に取付けます。

戸Ⓐ・Ⓑ・Ⓒ

1.レールの取付け

①レールを取付ける前に、図の方向で上部吊り車をレール内に挿入します。
②上枠にレールを取付けてください。

※図はAFDシステムの場合

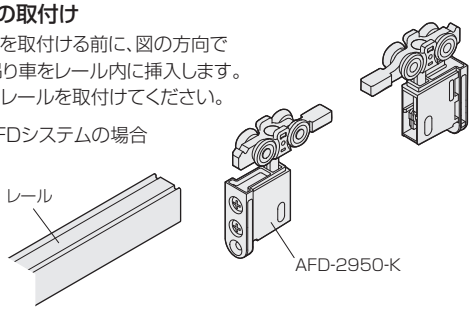

2.セーフティーストッパーロングの取付け

①本体を戸Ⓐ·Ⓒの加工部に取付けます。
②ストライクを、戸Ⓑのセーフティーストッパーロング本体の戸当り部が当たる木口面に取付けます。

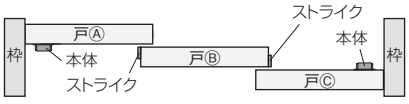

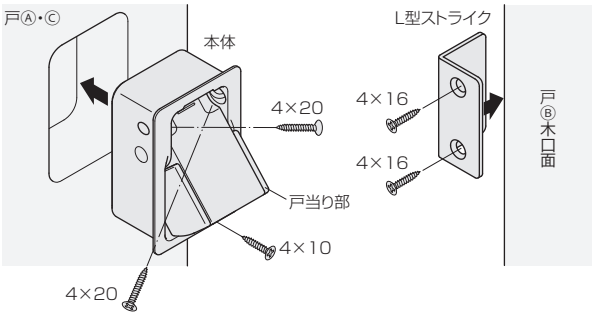

ご注意

ねじを取付ける際、先端が太いドライバーを使用すると、金具を傷つけるおそれがあります。
先端が細いドライバーを使用し、事前に金具を傷つけないことを確認した上で、取付けてください。
4×10ねじを取付ける際、締め込みすぎると反対側の表面材がふくれるおそれがあります。

施工ガイド

■戸の吊込み

①戸Ⓑとレール Ⓑ内の上部吊り車を接続します。
②戸Ⓑ先端に取付けてあるトリガーベースに、戸Ⓒのトリガーを差込みます。
③戸Ⓒと上部レールⒸ内の上部吊り車を接続します。
④戸Ⓐも同様の手順で、トリガーベースにトリガーを差込み、上部レールⒶ内の上部吊り車を接続します。

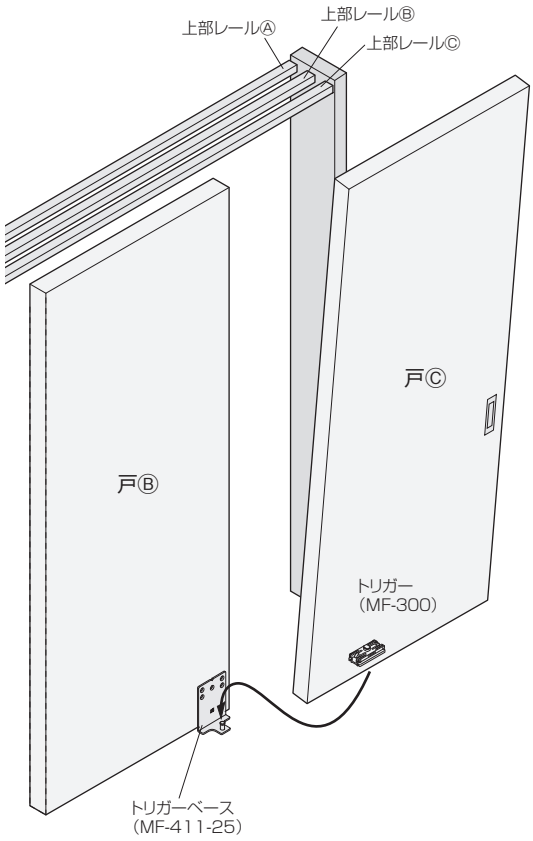

■床の金具の取付け

ご注意

戸の位置調整や動作確認をし、戸の最終位置が確定した後に穴加工をしてください。

①戸Ⓐ·Ⓒのフランス落しのシャフトの位置に合わせて穴加工し、FBストライク フタ付きを床に取付けます(2ヶ所)。

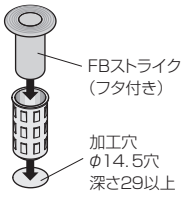

〈ご注意〉
- 製品は予告なしに仕様変更する場合があります。
- 商品選定の目安として製品性能を記載しておりますが、あらゆる使用状況を保証するものではありません。
- 材質については、全て普通名詞（銅、アルミ合金…など）によって表示しているとともに、その製品の外観主材質を表しています。
- 紙面の都合上、細部寸法などの資料の一部を省略しています。細部資料をお求めになりたい方は、別途お問い合わせ下さい。

住まいの飾り職人
アトムリビンテック株式会社

本　社
〒110-8680　東京都台東区入谷1−27−4
TEL.03(3876)0600(代表)

特販事業部
TEL.03(3876)0603　FAX.03(3876)8833

卸売事業部
TEL.03(3876)0602　FAX.03(3876)4435

アトムCSタワー
〒105-0004　東京都港区新橋4−31−5

アーバンスタイル事業部
TEL.03(3437)3673　FAX.03(3437)3565

亜吐夢金物館
TEL.03(3437)3440　FAX.03(3437)3565

大阪事業所
〒564-0052　大阪府吹田市広芝町18−5
アトム住まいの金物ギャラリー 大阪
TEL.06(6821)7281　FAX.06(6821)7282

札幌営業所
〒060-0002　札幌市中央区北2条西1−1−2F
TEL.011(281)3777　FAX.011(281)3778

前橋営業所
〒371-0805　前橋市南町3−72−7
TEL.027(223)2651　FAX.027(223)2661

広島営業所・C/Dセンター
〒733-0037　広島市西区西観音町8−6
TEL.082(291)4235　FAX.082(291)4880

★製品の最新情報や更新情報につきましては、弊社ホームページに掲載の『ウェブカタログ』をご覧ください。
https://www.atomlt.com/

●弊社ホームページの『atom動画ぎゃらりー』(https://www.atomlt.com/atom_tv/)から、商品の動画が閲覧できます。

R006C_250415_0224