開き戸金具 1
引戸金具 2
上吊式引戸金具 3
AFD
HR
SD
連動引戸
オプション
引戸錠 4
移動間仕切金具 5
室内用アルミ建具 6
折戸金具 7
取手・引手 8
スライド丁番 9
スライドレール ワイヤーバスケット 10
収納・吊金具 11
その他の家具金物 12
物干金具・諸金具 13
設計施工ガイド
会社案内

使用条件

◇折戸1組の総質量:40kg以下　◇戸の厚さ:(収納用の場合)25mm以上、(間仕切用の場合)30mm以上
◇折戸1組の戸幅:600～900mm
※折戸1組とは2枚の戸板を丁番で接続した状態を示しています。折戸を構成する戸の枚数は2枚に限ります。3枚以上の連結はできません。

設計ガイド

■金具の納まり参考図

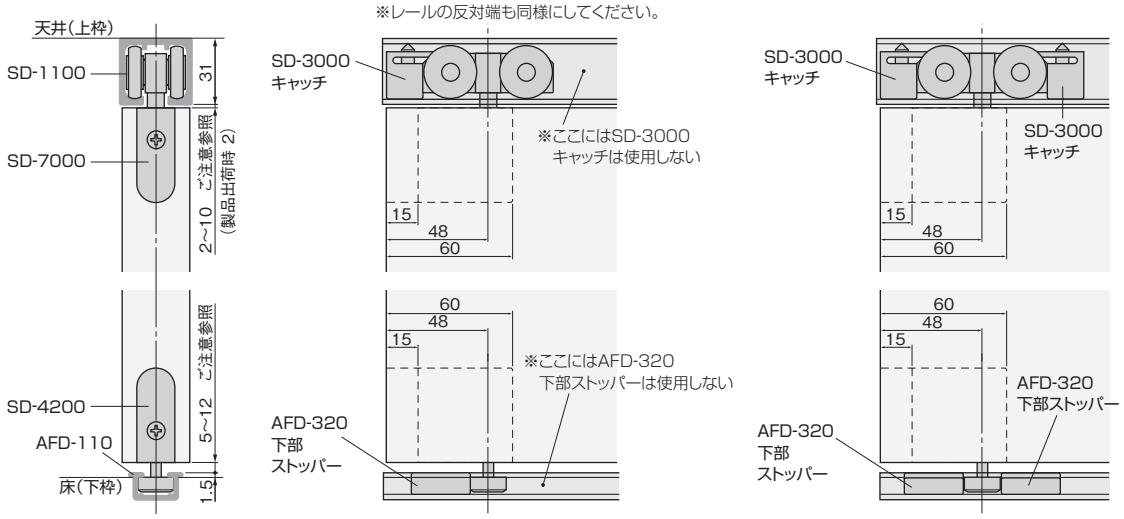

■戸と枠(またはレール)との必要すきま寸法

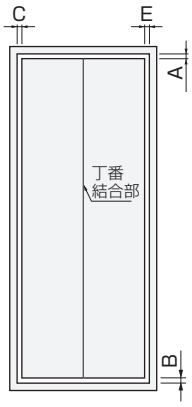

●上下のすきま

A=上部レールと戸の間のすきま寸法=2～10
B=下部レールと戸の間のすきま寸法=5～12

●左右のすきま設定(折戸1組の場合)

※下表は戸が軸回転する範囲の参考値です。この値に枠や戸の反りなどを考慮した寸法をプラスして設定してください。

ご注意

上下のすきま寸法は、AとBの最小値どうしを足した寸法(=7mm)、あるいは最大値どうしを足した寸法(=22mm)に設定しますと、戸の上下調整ができませんのでご注意ください。
上下のすきま=Aの最小値+Bの最小値+調整に必要な寸法
(ただし、7mm<上下のすきま<22mm)
すきま寸法は、枠や床のたわみや、戸の反りの発生などを考慮のうえ余裕のある寸法を設定してください。

C+E(収納用フリーオープンタイプの場合)
使用丁番:HD-50

戸厚/戸幅	300	350	400	450	500	550	600
25	4.2	3.6	3.1	2.8	2.5	2.3	2.1
27	4.7	4.0	3.5	3.1	2.8	2.6	2.3
30	5.4	4.7	4.1	3.6	3.3	3.0	2.7
33	6.3	5.4	4.7	4.2	3.8	3.4	3.1
35	6.9	5.9	5.2	4.6	4.1	3.8	3.4
40	8.4	7.2	6.4	5.6	5.1	4.6	4.2

C+E(収納用吊元固定タイプの場合)
使用丁番:HD-35

戸厚/戸幅	300	350	400	450	500	550	600
25	4.3	3.9	3.6	3.3	3.2	3.0	2.9
27	4.8	4.4	4.1	3.8	3.6	3.4	3.3
30	5.8	5.2	4.8	4.5	4.3	4.1	4.0
33	6.7	6.1	5.7	5.3	5.1	4.9	4.7
35	7.4	6.8	6.3	5.9	5.6	5.4	5.2
40	9.3	8.5	7.9	7.5	7.1	6.8	6.6

CまたはE(吊元固定タイプの吊元側すきま寸法)

戸厚	C(またはE)
25	1.6
27	1.9
30	2.3
33	2.8
35	3.1
40	4.0

C+E(間仕切用フリーオープンタイプの場合)
使用丁番:HD-47

戸厚/戸幅	300	350	400	450	500	550	600
30	3.8	3.3	2.9	2.6	2.3	2.1	1.9
33	4.5	3.9	3.4	3.0	2.7	2.5	2.3
35	5.0	4.3	3.8	3.4	3.0	2.8	2.5
40	6.4	5.5	4.8	4.3	3.9	3.5	3.2

C+E(間仕切用吊元固定タイプの場合)
使用丁番:HD-37

戸厚/戸幅	300	350	400	450	500	550	600
30	5.8	5.4	5.2	4.9	4.8	4.6	4.5
33	6.7	6.3	5.9	5.7	5.5	5.3	5.2
35	7.4	6.9	6.5	6.2	6.0	5.8	5.7
40	9.2	8.5	8.1	7.7	7.4	7.2	7.0

CまたはE(吊元固定タイプの吊元側すきま寸法)

戸厚	C(またはE)
30	2.3
33	2.8
35	3.1
40	4.0

※上記の参考値は「上下の金具の軸位置=戸端から48mm」、「丁番結合部のすきまは0mm」として算出しています。

■表記追加(25/07/01)

■戸を開けた時のX寸法

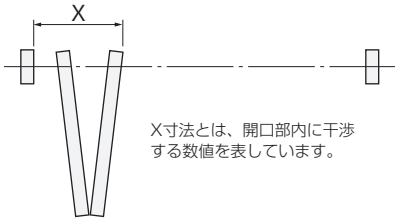

X寸法とは、開口部内に干渉する数値を表しています。

フリーオープンタイプの場合

$$X=\frac{戸厚}{2}+115\text{mm}$$

吊元固定タイプの場合

$$X=吊元固定の場合の吊元側すきま寸法+\frac{戸厚}{2}+132\text{mm}$$

※上記計算式は「使用丁番HD-50、HD-47、HD-35、HD-37」、「上下の車の軸位置=戸端から48mm」として算出しています。

■戸の加工寸法参考図

上部吊り車(SD-7000)の取付け加工寸法

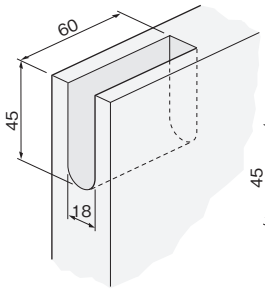

下部ガイド(SD-4200)の取付け加工寸法

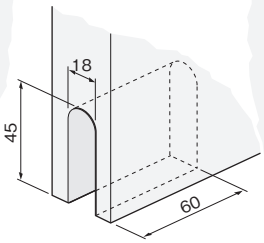

間仕切用丁番(HD-47)の取付け加工寸法

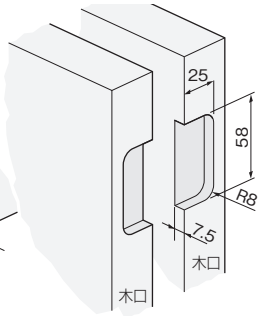

※収納用丁番HD-50は直付け(加工なし)となります。