使用条件

一般住宅屋内用木製引戸（浴室には使用できません）
◇引戸の総質量:40kg以下（引戸1枚）　◇引戸の厚さ:24mm以上　◇引戸の幅:790mm以上
◇使用温度範囲:5℃～40℃　◇クローズ速度調整:調整できません

設計ガイド

■金具の納まり参考図

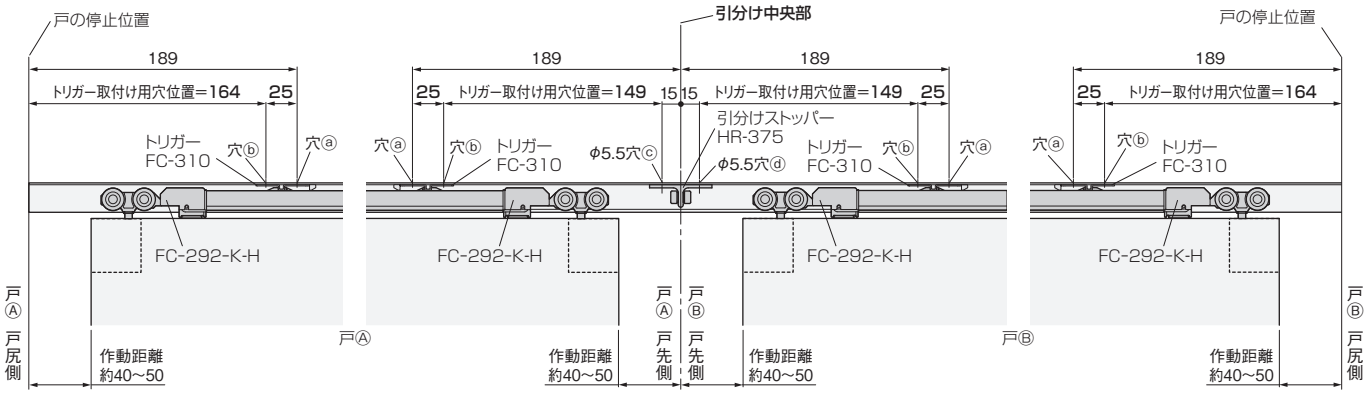

上部吊り車

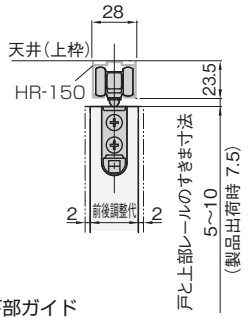

下部ガイド

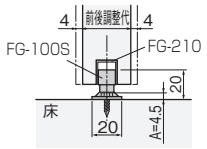

●戸の高さ寸法の求め方

戸の高さ ＝ 枠の内寸高さ － 上部レールの高さ － 戸と上部レールの最大すきま寸法（左図参照）－ 3mm － A
※上式で戸の高さを求めることにより、戸と上部レールのすきま寸法範囲で上下調整ができます。
※上部レールの高さは、HR-150（直付け用）=23.5mm、HR-130（掘込み用）=1.5mm（つばの厚さ）です。
※上式の3mmは、戸を下に調整した際、戸を下部ガイドに接触させないための逃げ寸法です。

■戸の加工寸法参考図

上部吊り車の取付け加工寸法

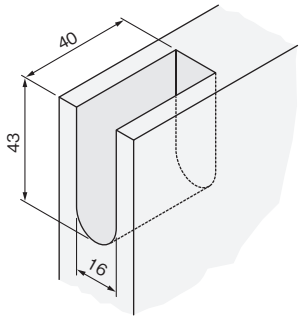
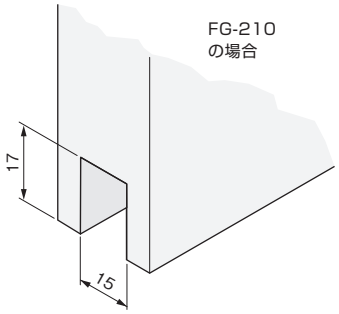
下溝用ガイドレールの
取付け加工寸法