使用条件 本文190ページをご参照ください。

設計ガイド

■金具の納まり参考図

上部吊り車

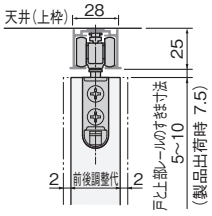

下部ガイド

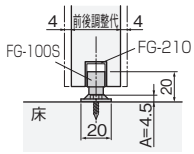

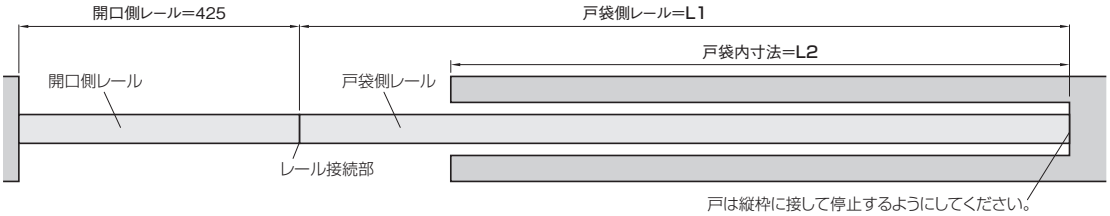

引き残し：0mmカバー無し

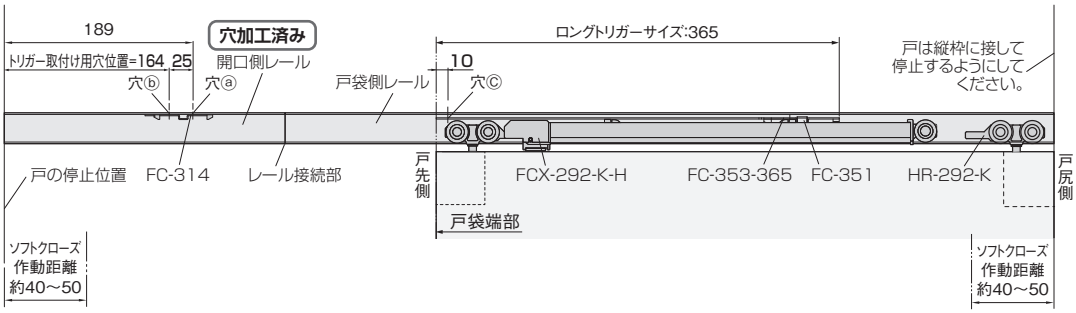

引き残し：65mmカバー無し

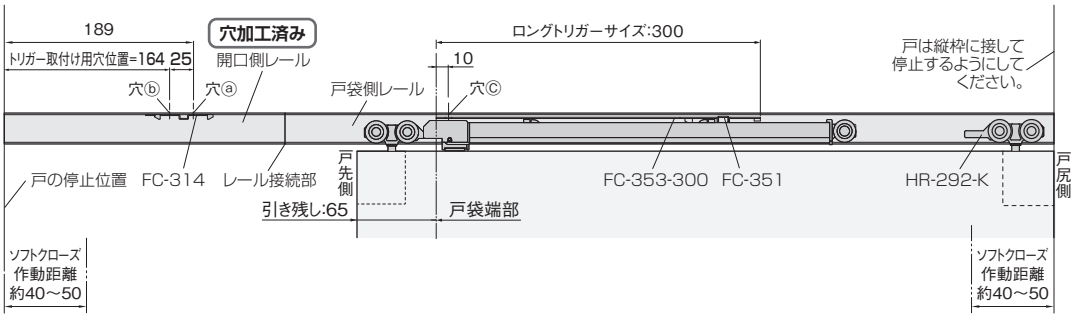

●戸の高さ寸法の求め方

戸の高さ ＝ 枠の内寸高さ － 上部レールの高さ－ 戸と上部レールの最大すきま寸法(上図参照) － 3mm － A

※上式で戸の高さを求めることにより、戸と上部レールのすきま寸法範囲で上下調整ができます。

※上部レールの高さは、HR-156(直付け用)=25mm、HR-136(掘込み用)=1.5mm(つばの厚さ)です。

※上式の3mmは、戸を下に調整した際、戸を下部ガイドに接触させないための逃げ寸法です。

■レールの切断と穴加工寸法図
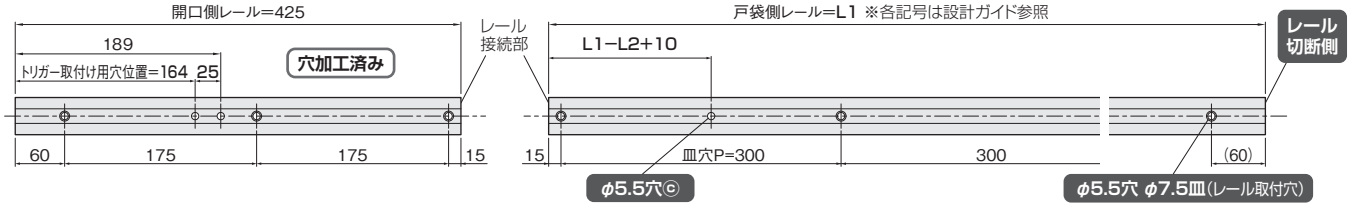
①開口側レールに加工は不要です。戸袋側レール芯の所定位置ⓒにφ5.5の貫通穴を、切断側から60mm以内の位置にφ5.5穴 φ7.5皿をあけます。