**使用条件**

一般住宅屋内用木製引戸(浴室には使用できません)
◇引戸の総質量:30kg以下(引戸1枚)　◇引戸の厚さ:24mm以上　◇引戸の幅:戸Ⓐの場合795mm以上、戸Ⓑの場合775mm以上
◇使用温度範囲:5℃～40℃　◇クローズ速度調整:調整できません

## 設計ガイド

### ■金具の納まり参考図

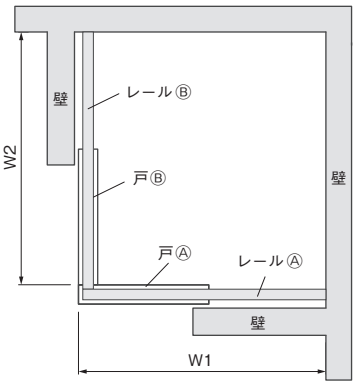


上部吊り車

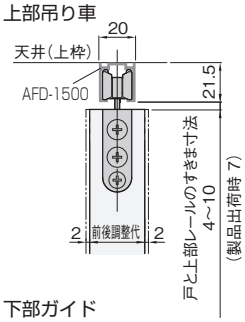


下部ガイド

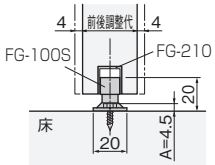


### ●戸の高さ寸法の求め方

戸の高さ =枠の内寸高さ − 上部レールの高さ − 戸と上部レールの最大すきま寸法（左図参照）− 3mm − A

※上式で戸の高さを求めることにより、戸と上部レールのすきま寸法範囲で戸の上下調整ができます。
※上部レールの高さは、AFD-1500(直付け用=21.5mm、AFD-1300（掘込み用)=1.5mm(つばの厚さ）です。
※上式の3mmは、戸を下に調整した際、戸を下部ガイドに接触させないための逃げ寸法です。

### ■戸の加工寸法参考図

戸Ⓐ上部吊り車の取付け加工寸法

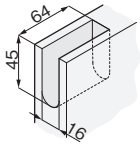


戸Ⓑ上部吊り車の取付け加工寸法

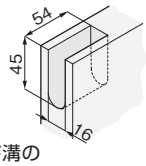


下部ガイド溝の取付け加工寸法

FG-210の場合

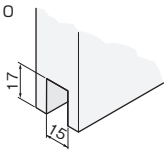


### AFD-1500にAFD-1500用エンドカバーBNを使用する場合

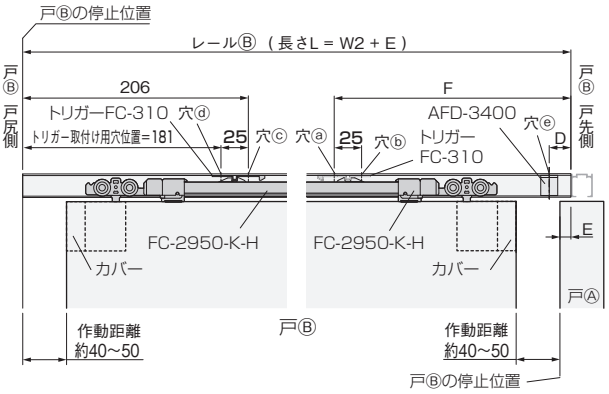


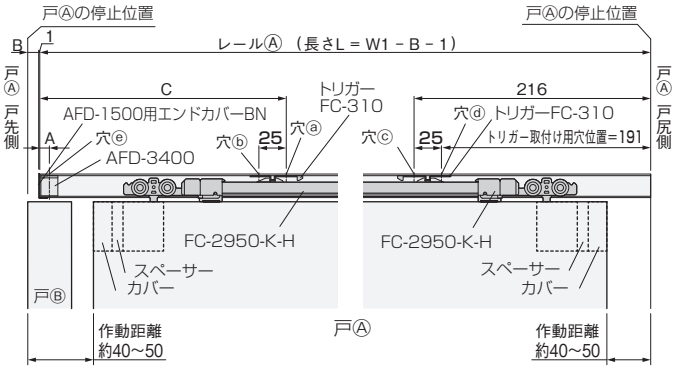


| 戸厚 | A | B | C | D | E | F |
|---|---|---|---|---|---|---|
| 24 | 17 | 2 | 213 | 12 | 2 | 208 |
| 27 | 15.5 | 3.5 | 211.5 | 13.5 | 3.5 | 209.5 |
| 30 | 14 | 5 | 210 | 15 | 5 | 211 |
| 33 | 12.5 | 6.5 | 208.5 | 16.5 | 6.5 | 212.5 |
| 36 | 11 | 8 | 207 | 18 | 8 | 214 |
| 40 | 9 | 10 | 205 | 20 | 10 | 216 |

**ご注意**

※左表は、レール端部からの値です(AFD-1500用エンドカバーBNの厚みは含みません)。また、吊り車の前後調整位置が出荷時での値です。

### AFD-1300を使用する場合

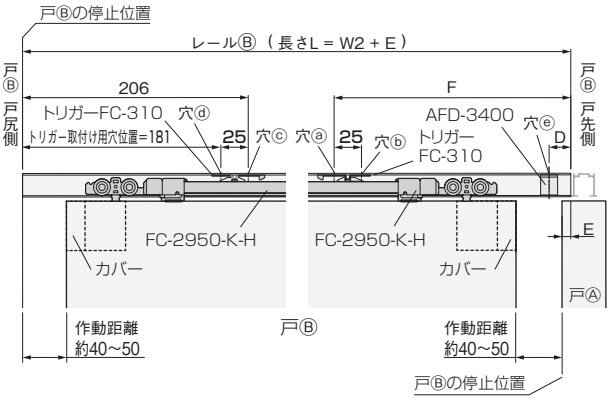


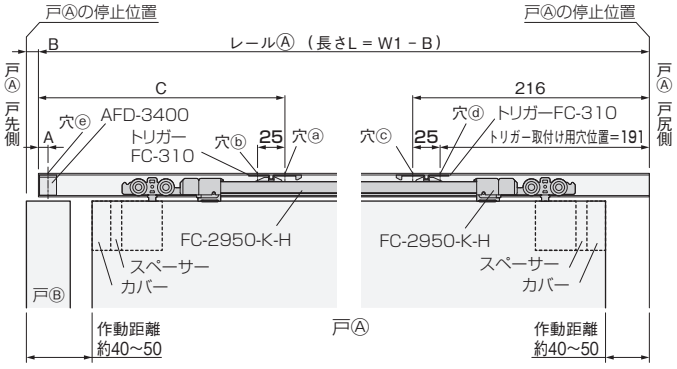


| 戸厚 | A | B | C | D | E | F |
|---|---|---|---|---|---|---|
| 24 | 20 | 0 | 216 | 10 | 0 | 206 |
| 27 | 18.5 | 1.5 | 214.5 | 11.5 | 1.5 | 207.5 |
| 30 | 17 | 3 | 213 | 13 | 3 | 209 |
| 33 | 15.5 | 4.5 | 211.5 | 14.5 | 4.5 | 210.5 |
| 36 | 14 | 6 | 210 | 16 | 6 | 212 |
| 40 | 12 | 8 | 208 | 18 | 8 | 214 |

※左表は、吊り車の前後調整位置が出荷時での値です。