ソフトクローズ上部ガイド FC-122

使用条件 本文91ページをご参照ください。

設計ガイド

■金具の納まり参考図

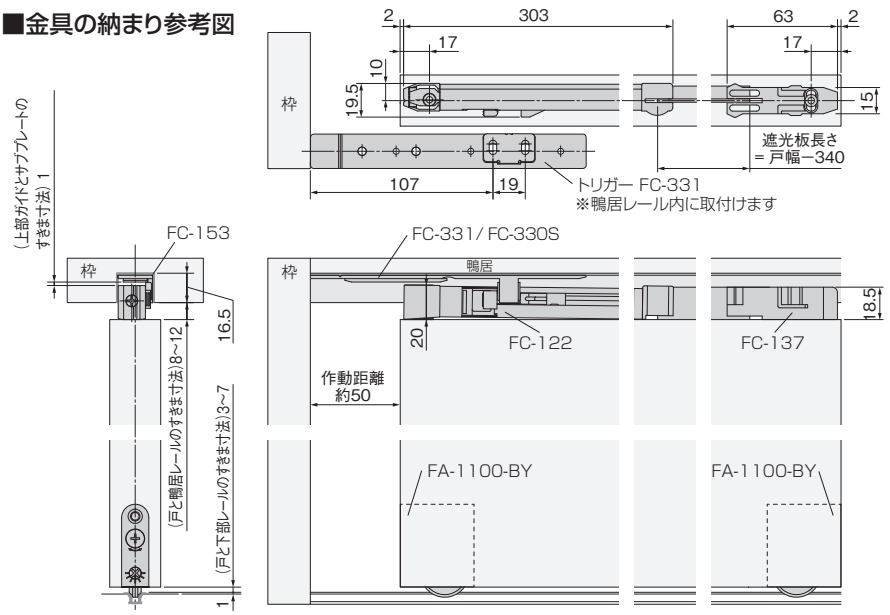

●戸の高さ寸法の求め方

戸の高さ=枠の内寸高さ−12mm(戸と鴨居レールの最大すきま寸法)−3mm(戸と下部レールの最小すきま寸法)−1mm(下部レールのツバ厚さ)

※上式で戸の高さを求めることにより、戸と鴨居レールのすきま寸法範囲で戸の上下調整ができます。

■加工寸法参考図

下部調整戸車の取付加工寸法

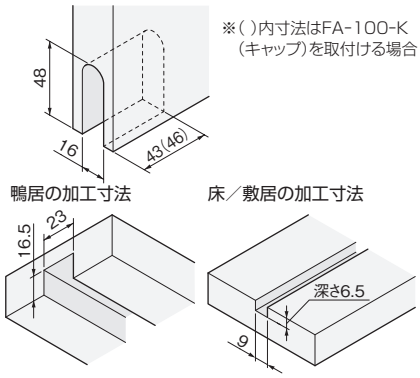

施工ガイド

■金具の取付け方法

1.下部レール、鴨居レールの取付け

①床／敷居の掘込溝に下部レールをはめ込み、鴨居の掘込溝に鴨居レールをねじで取付けます。

2.上部ガイドの取付け

①右図を参照に、ソフトクローズ上部ガイド(FC-122)と簡易キャッチ(FC-137)のねじ穴にスペーサーを入れ、戸厚の中心に取付けます。

②遮光板(FC-140)を、ソフトクローズ上部ガイド(FC-122)と簡易キャッチ(FC-137)のそれぞれの挿入溝に差込みます。

※スペーサーを軸にして部品を前後に調整できますが、ねじを強く締めすぎると動かなくなるおそれがあります。

3.下部戸車の取付け

①戸に下部調整戸車を取付けます(2ヶ所)。

②必要に応じて下部調整戸車用キャップをはめ込みます。

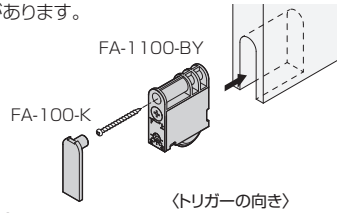

4.トリガーとストライクの取付け

①右図に示す位置と向きで、トリガーをソフトクローズ方向端部に、ストライクを戸尻側端部に取付けます。

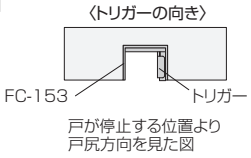

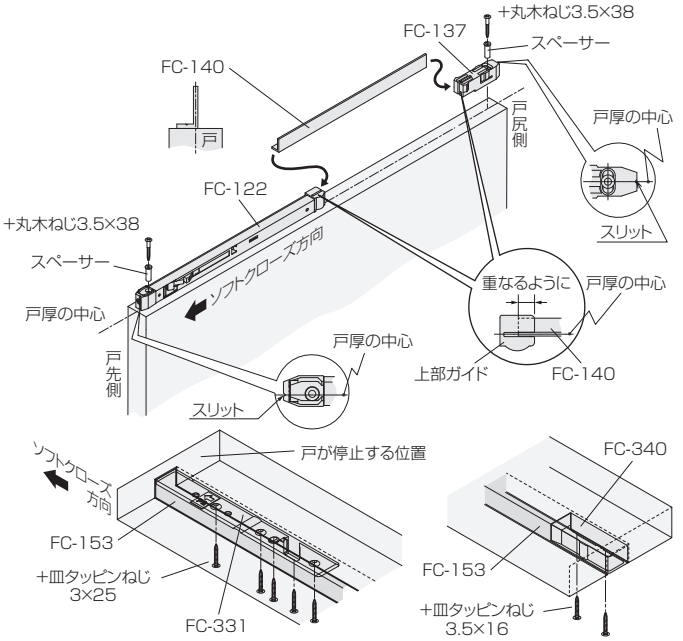

■戸の吊込み

①ソフトクローズ上部ガイド(FC-122)のスライダーを図の位置に移動させます。

②鴨居レールに戸を下から差込みながら持ち上げ、下部レールに下部調整戸車を落とし込みます。

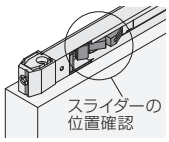

ご注意

戸を開けたとき、スライダーは常に上記のセット位置になります。
解除されてしまった場合は、戸を外して、再度上記操作を行なってください。

■戸の位置調整

ソフトクローズ上部ガイドと、下部調整戸車の各調整部で、上下・前後の調整をしてください。

※ソフトクローズの速度調整はできません。

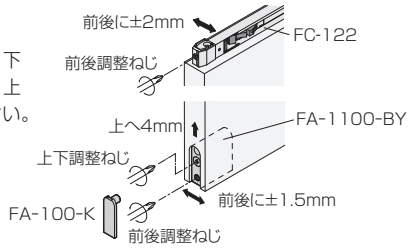

■戸の跳ね上がり(上下遊び)調整

トリガーにサブプレートを適正枚数はめ込み、ソフトクローズ上部ガイドの上下遊びを1mmにします。

※プレート1枚あたり、2mm調整できます。2mm未満の微調整は、下部調整戸車の上下調整で行なってください。
また、サブプレートを取付ける際は、穴部からトリガー(FC-331)の取付ねじが見えるように取付けてください。

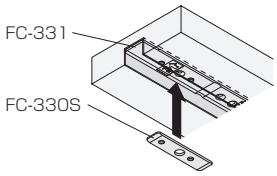

ご注意
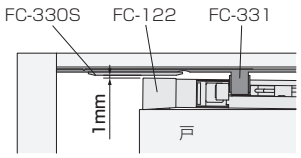
すきまが2mm以上ある場合、ソフトクローズ時に下部調整戸車が下部レールから脱輪するおそれがあります。また、すきまが0mmの場合、ソフトクローズが作動せずに戸が止まってしまいます。