使用条件 一般住宅屋内用木製建具(浴室には使用できません)
◇対応戸厚:28～42mm(三方枠タイプは28～36mm)

施工ガイド

■取付方法(中サイズ・大サイズ) ※図は中サイズのものです。

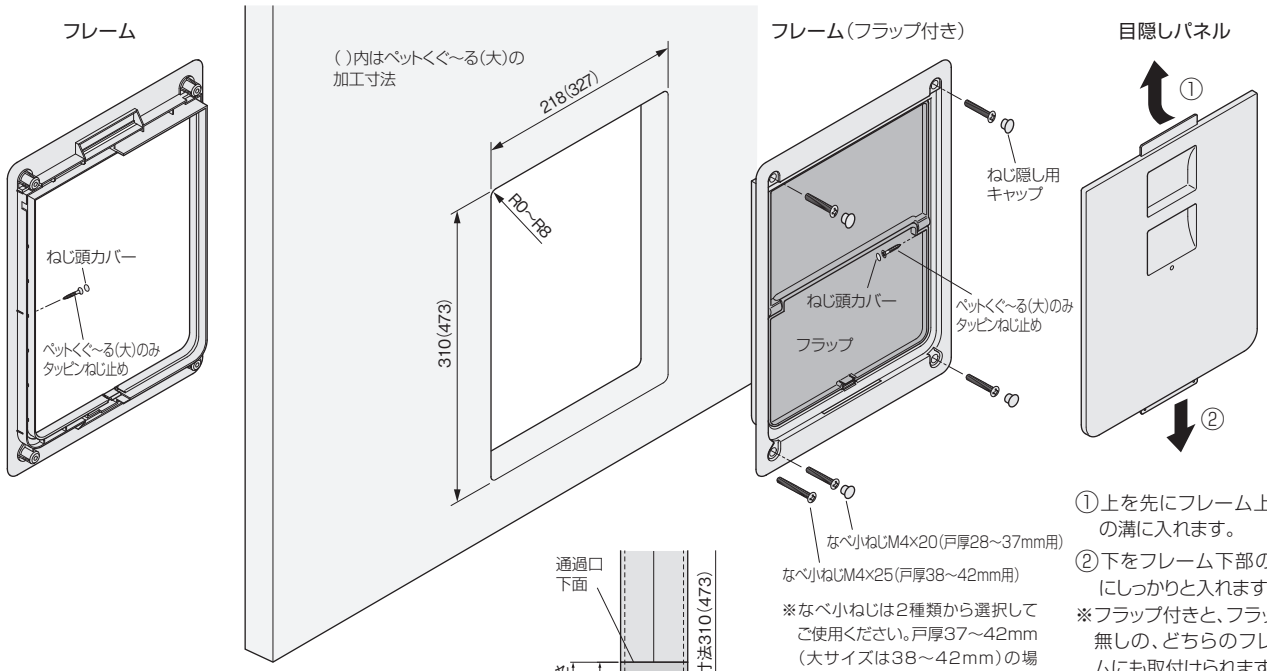

①戸、扉下部に取付用開口部を作ります。
②フレームを両側からはめ込み、ねじ止めした後、ねじ隠し用キャップ(ペットくぐ～る(大)の場合はねじ頭カバーも)を付けます。
③フラップ部を塞いでしまいたい場合は、目隠しパネルを取付けてください。

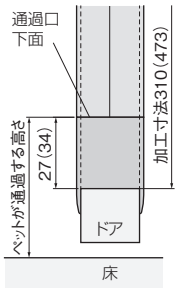

( )内はペットくぐ～る(大)の寸法

※なべ小ねじは2種類から選択してご使用ください。戸厚37～42mm(大サイズは38～42mm)の場合は両フレームの間にすき間ができます。ご了承ください。
※ペットくぐ～る(大)を内側から止めるタッピンねじは、戸厚28～37mmでは両フレームが重なるので左右に1本ずつ、戸厚38～42mmでは両フレームが離れるので左右に2本ずつになります。

①上を先にフレーム上部の溝に入れます。
②下をフレーム下部の溝にしっかりと入れます。
※フラップ付きと、フラップ無しの、どちらのフレームにも取付けられます。

■取付方法(三方枠タイプ)

①戸、扉下部に取付用開口部を作ります。
②フレームを両側からはめ込み、ねじ止めした後、ねじ隠し用キャップを付けます。
③フラップ部を塞いでしまいたい場合は、目隠しパネルを取付けてください。

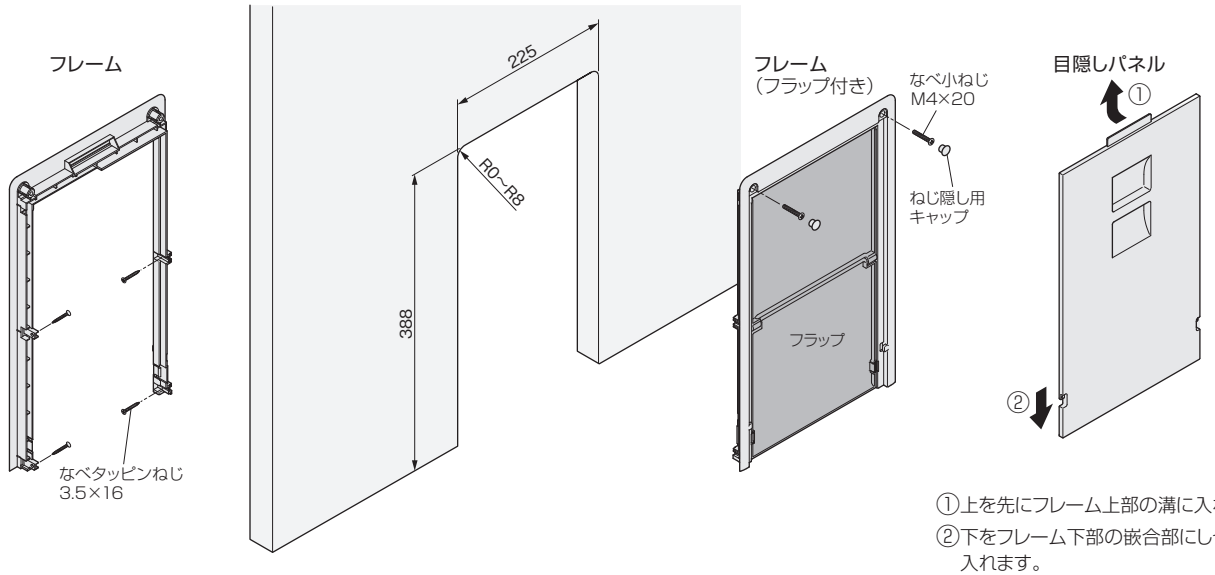

①上を先にフレーム上部の溝に入れます。
②下をフレーム下部の嵌合部にしっかりと入れます。
※フラップ付きと、フラップ無しの、どちらのフレームにも取付けられます。

ご注意

●「ペットくぐ～る」を取付けたい位置に芯材が無く、しっかりと取付けられない場合には、芯材の替わりになる**補強部材**を、開口部周辺に補ってください。
●ねじの締めつけは、フラップが動くことを確認しながら行ってください。ねじを締めつけすぎると、フレームの変形によりフラップが動かなくなるおそれがあります。