TK8-79200

別途運賃

使用条件 モニター質量:35kg以下
対応モニターサイズ:固定式32～50インチ

●超薄型(厚みは約23.5mm)の壁掛けTVブラケットです。
●ブラケットは脱落の危険性を軽減したラッチ式取付方法です。
●ねじ穴が多く設けられているため、様々な取付位置に対応できます。
●VESAマウント(FDMI)MIS-F対応。

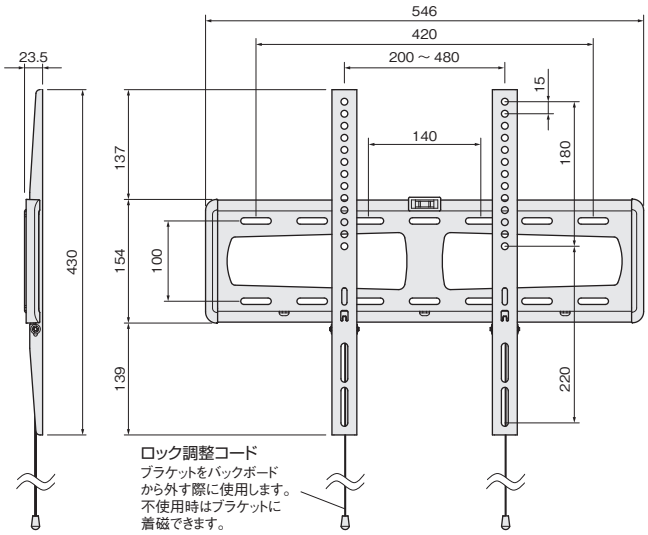

ご注意

●ブラケットは、強度のある壁面に取付けてください。
●ブラケットがしっかり壁に取付けられていることを確認してから、TVモニターを取付けてください。

[主材質] 鋼
[添付品] +バインド小ねじ M4×25 4本、M5×25 4本、M6×25 4本、M8×25 4本、ワッシャー各種、壁面取付用木ねじ 4本、コンクリート壁用プラグ 4本

黒塗装	価格(税抜)	¥16,400
	注文コード	264421
梱　入　数		10ヶ

※取寄品のため、別途運賃がかかります。
納期は弊社までご確認ください。

施工ガイド

①バックボードを壁面に取付けます。

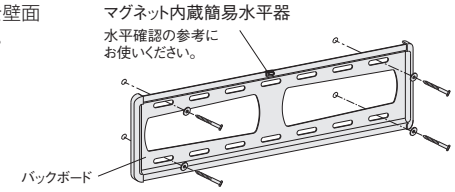

②ブラケットをTVモニター背面に取付けます。

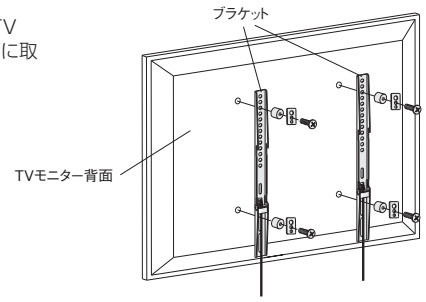

③バックボードへブラケットを取付けます。

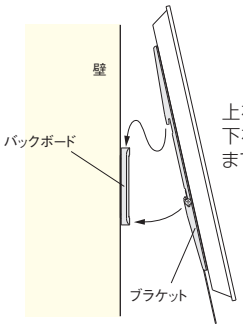

上を先に引っ掛けてから、下を「カチッ」と音がするまで押し付けます。

<TVモニターの取外し方>

①ロック操作コードを下方向に引いてロック解除します。
そのまま手前に引くと下部がバックボードから外れます。

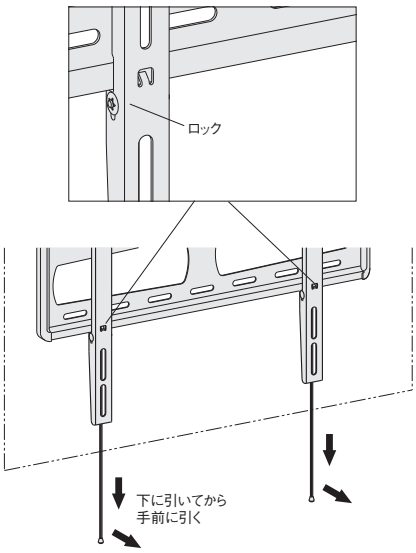

②手前に引いた状態からゆっくりとロックコードから手をはなし、TVモニターを持ち上げるとバックボードから取り外せます。