埋込引掛柱

●柱は埋込んで取付けます。
●柱にはピッチ20mmで棚受穴を設けてあります。

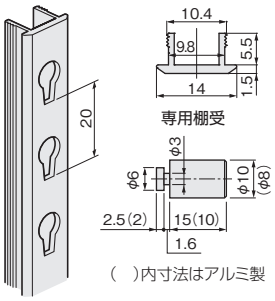

引掛柱
[材　質] アルミ押出し材

仕上げ ＼ サイズ		1,800mm
アルマイトシルバー	価格(税抜)	¥1,550
	注文コード	077590
小箱入数		—
梱入数		120ヶ

棚受
[材　質] 鋼(ニッケルメッキ)、アルミ合金(アルミ生地)

仕上げ ＼ サイズ		φ10×15	φ8×10
ニッケルメッキ	価格(税抜)	¥90	—
	注文コード	077591	—
アルミ生地	価格(税抜)	—	¥60
	注文コード	—	077575
小箱入数		200ヶ	500ヶ
梱入数		2,000ヶ	5,000ヶ

着脱式折り畳み棚受

NEW

使用条件　一般住宅屋内用(浴室には使用できません)
◇耐荷重:294.2N(30kgf)以下(棚受2ヶ使用)

●先端のレバーを握ると棚を折り畳むことができます。
●座は着脱できるので、取付け時の位置出しが容易です。

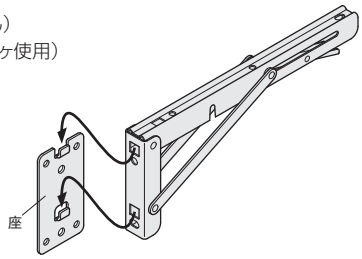

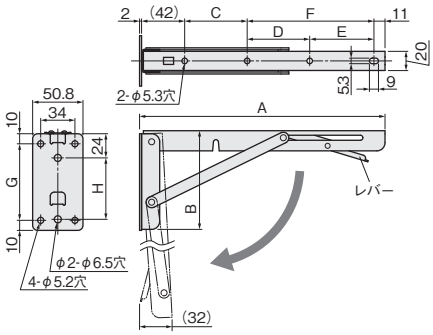

サイズ	A	B	C	D	E	F	G	H
350	344	135	75	75	139	—	111	96
300	294	135	60	60	119	—	111	81
250	244	100	90	—	—	99	76	61

[材　質] 鋼
[添付品]
壁面取付用：+バインドタッピンねじ 4×40　6本
(サイズ300は穴が7ヶ所ありますが、最下部中央の穴は使用しないでください)
棚板取付用：+バインドタッピンねじ 4×16　4本
(サイズ250は穴が3ヶ所なのでねじは1本余ります)

仕上げ ＼ サイズ		350	300	250
白塗装	価格(税抜)	¥3,700	¥3,300	¥2,900
	注文コード	317879	317878	317877
黒塗装(つや消し)	価格(税抜)	¥3,700	¥3,300	¥2,900
	注文コード	317876	317875	317874
小箱入数		1セット2ヶ入		
梱入数		30セット	40セット	

白棚受　補強付き

WT5535H　WT5032H　WT4026H

WT3020H　WT2517H　WT2014H

●壁に棚板を取付ける棚受金具です。
●取付ける棚板の奥行サイズに合わせてお選びください。

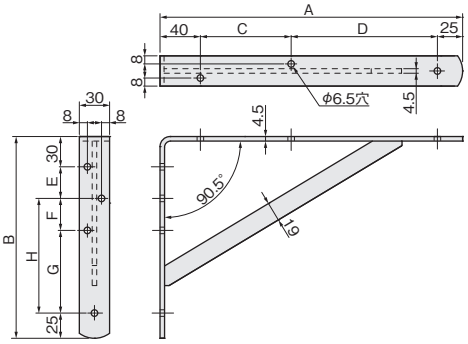

品番	サイズ	A	B	C	D	E	F	G	H
WT2014H	200×140	200	140	50	85	25	—	—	60
WT2517H	250×170	250	170	90	95	36	—	—	79
WT3020H	300×200	300	200	90	145	36	—	—	109
WT4026H	400×260	400	260	90	245	36	—	—	169
WT5032H	500×320	500	320	90	345	36	36	193	—
WT5535H	550×350	550	350	90	395	36	36	223	—

[材　質] 鋼(白粉体塗装)
[添付品] 棚板用：+トラスタッピンねじ 5×20　3本
壁固定用：+トラスタッピンねじ 5×35　3本(WT5032H、WT5535Hは4本)

品　番	WT2014H	WT2517H	WT3020H	WT4026H	WT5032H	WT5535H
価格(税抜)	¥3,400	¥3,700	¥4,400	¥5,400	¥7,100	¥8,900
注文コード	223268	223269	223270	223271	223272	223273
梱入数	10ヶ					