EX-110ハンドル

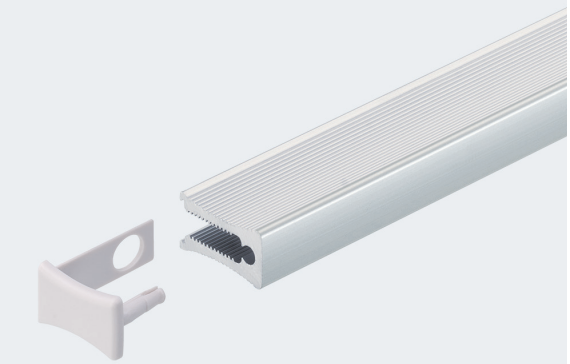

●アルミ押出し製なので、用途に応じた長さにカットして使用できます。
●M4の小ねじに対応した断面形状になっており、どの位置でもねじで固定ができます。
●縦使いにして、家具の引違い戸への使用が最適です。

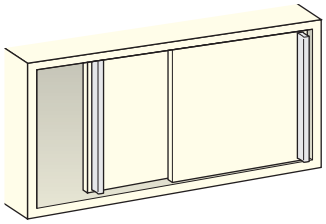

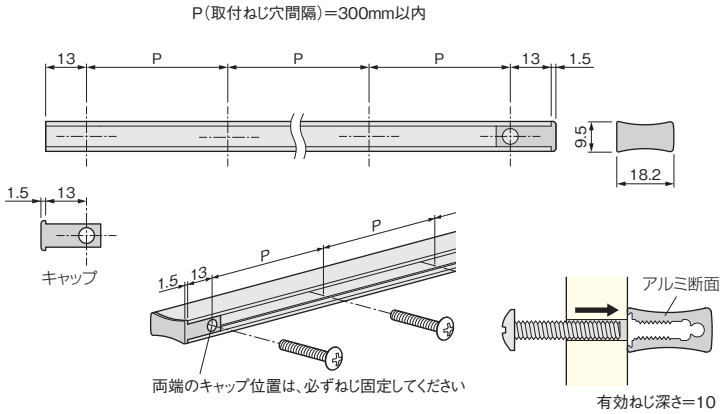

[材　質] 取　手：アルミ押出し材
　　キャップ：ABS
[推奨ねじ] ＋トラス小ねじ M4×L※（添付されていません）

仕上げ ＼ サイズ		1,800mm	EX-110用キャップ（2ヶ/1セット）
アルマイトシルバー（つやあり）	価格(税抜)	¥4,000	¥320
	注文コード	223298	223301
梱　入　数		30本	500セット

EX-120ハンドル

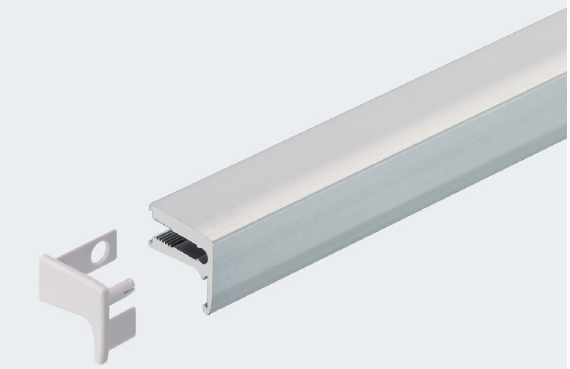

●アルミ押出し製なので、用途に応じた長さにカットして使用できます。
●M4の小ねじに対応した断面形状になっており、どの位置でもねじで固定ができます。
●手掛かりがついた形状のため、家具の引出しや開き扉に最適です。

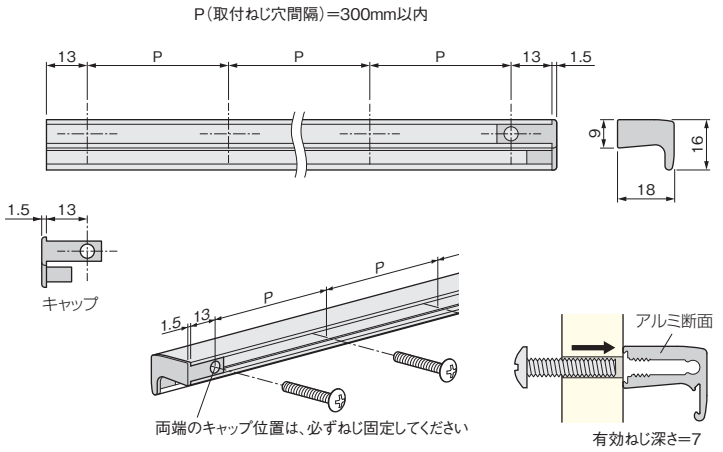

[材　質] 取　手：アルミ押出し材
　　キャップ：ABS
[推奨ねじ] ＋トラス小ねじ M4×L※（添付されていません）

仕上げ ＼ サイズ		1,800mm	EX-120用キャップ（左右/1セット）
アルマイトシルバー（つやあり）	価格(税抜)	¥5,100	¥330
	注文コード	223304	223307
梱　入　数		30本	500セット

※＋トラス小ねじM4のL寸法は(10･12･16･20･22･25･28･30･35･40･45)mmがあります。ご注文の際にご指定ください。