開き戸金具 1
引戸金具 2
上吊式引戸金具 3
AFD
HR
SD
連動引戸
オプション
引戸錠 4
移動間仕切金具 5
室内用アルミ建具 6
折戸金具 7
取手・引手 8
スライド丁番 9
スライドレール ワイヤーバスケット 10
収納・吊金具 11
その他の家具金物 12
物干金具・諸金具 13
設計施工ガイド
会社案内

●錠の左右勝手の変更は、フロントを外し消音ブッシュを抜いてラッチヘッドを回転させてください。

品　名	製品寸法図	用途・材質・仕上	価格(税抜)		入 数
MCS錠	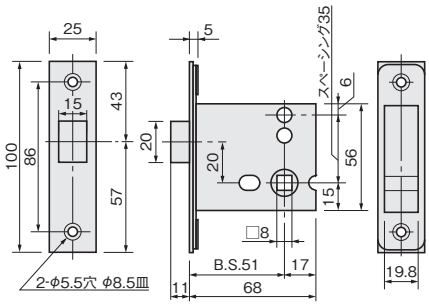	用　　途：空錠・間仕切錠・表示錠 バックセット：51mm スペーシング：35mm 対応ドア厚：30mm～40mm [材　質] ケ ー ス：鋼 フロント：ステンレス鋼 [添付品] ＋皿タッピンねじ 4×20　2本	MCS錠 注文コード	¥2,800 070140	40ヶ
MLY錠	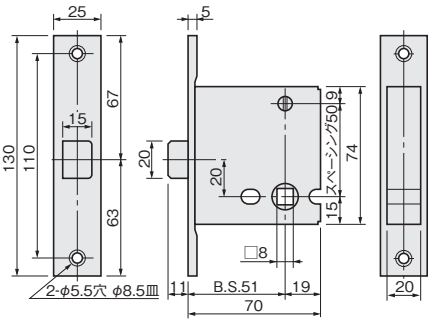	スペーシング寸法を50mmと広くとっていますので、サムターン操作が楽にできます。 用　　途：空錠、間仕切錠、表示錠 バックセット：51mm スペーシング：50mm 対応ドア厚：30mm～40mm [材　質] ケ ー ス：鋼 フロント：ステンレス鋼 [添付品] ＋皿タッピンねじ 4×20　2本	MLY錠 注文コード	¥3,700 070142	40ヶ