開き戸金具 1
引戸金具 2
上吊式引戸金具 3
AFD
HR
SD
連動引戸
オプション
引戸錠 4
移動間仕切金具 5
室内用アルミ建具 6
折戸金具 7
取手・引手 8
スライド丁番 9
スライドレール ワイヤーバスケット 10
収納・吊金具 11
その他の家具金物 12
物干金具・諸金具 13
設計施工ガイド
会社案内

使用条件　一般住宅屋内用木製引戸（浴室には使用できません）　◇引戸の総質量:30kg以下（引戸1枚）　◇引戸の厚さ:24～40mm
◇引戸の幅:590mm以上　◇使用温度範囲:5℃～40℃　◇クローズ速度調整:調整できません

設計ガイド

■金具の納まり参考図

※下部ガイドの詳細は、670ページをご参照ください。

上部レールおよび吊り車

レール調整可能範囲

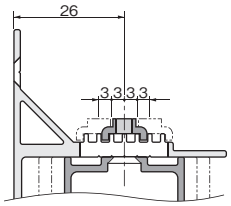

レール加工時のご注意

- レールには左右勝手があります。正面から見て左側の取付け穴を基準に施工しますので、レールをカットする場合は右側をカットしてください。
- 「★レール組立て穴および壁面取付穴」は加工済みです。それ以外の穴はすべて別途穴加工が必要となりますので、以下の図を参考に穴加工をしてください。
- レール端部と戸当り面の距離を77mm以上にしてください。戸当りをレール端部寄りに設置すると、戸が過度に戸当りに当った際に、レール端部が変形するおそれがあります。

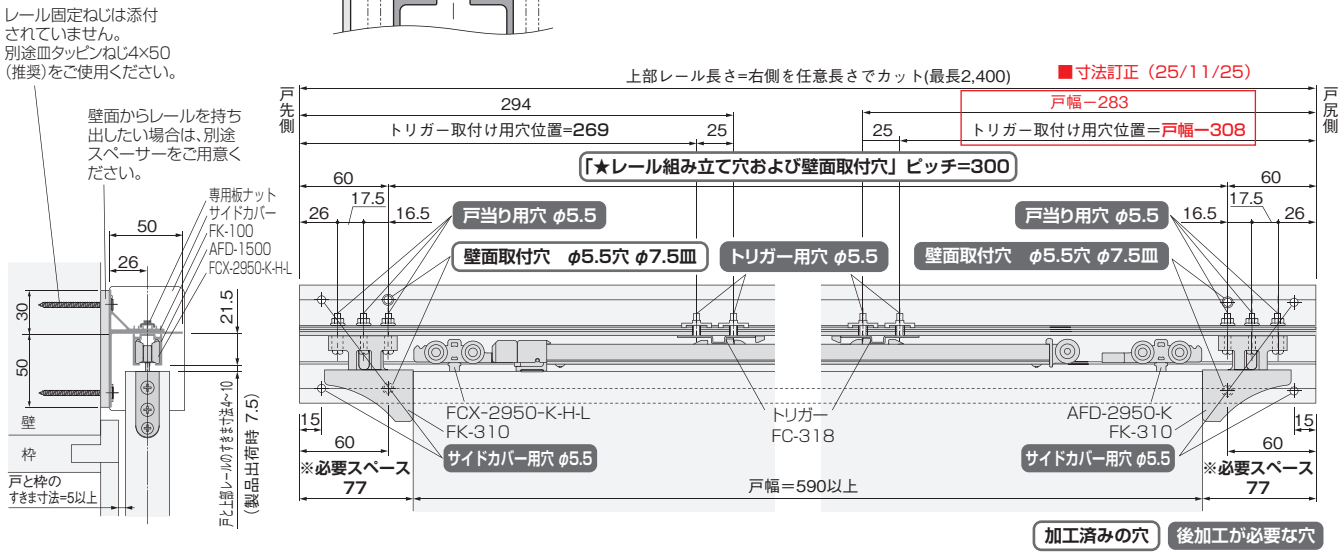

施工ガイド

■金具の取付け方法

※吊り車や下部ガイドの詳細は、652ページをご参照ください。

1.レールの取付け

①FK-100と上部レールを専用板ナットで組立てます。※左端部の穴は戸当りの取付けに使用します。

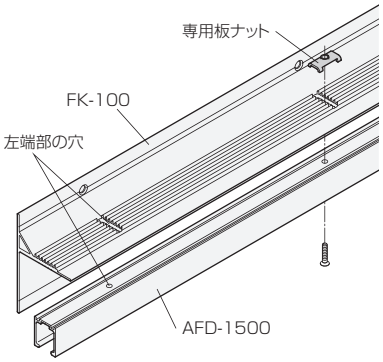

②「設計ガイド」の加工寸法を参考に、レールに穴加工をします。戸当りやトリガー用の穴は上部レールの内側から加工します。

ご注意

穴加工後は、必ずレール内の清掃をしてください。

※サイドカバーを使用しない場合は不要

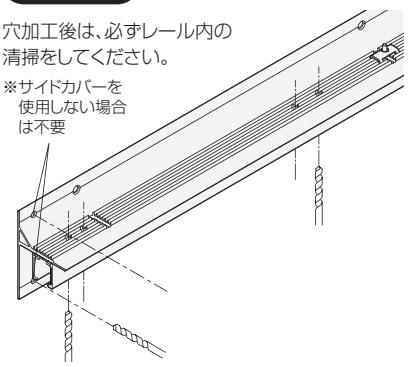

③上部吊り車をレールに挿入し、レールを壁面に固定します。サイドカバーを使用する場合はこの時に取付けます。

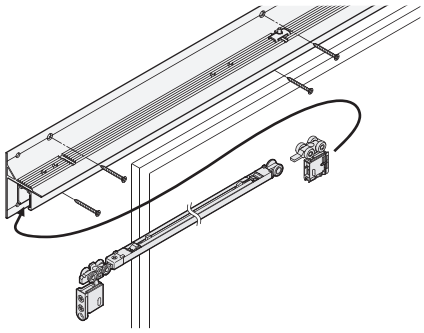

2.戸当りの取付けと戸の吊込み

①上部戸当りをレールに取付けます。

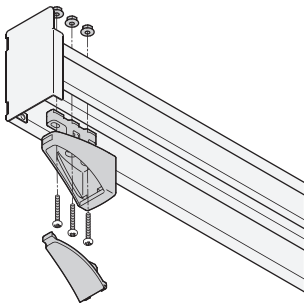

②652ページを参考に、トリガーと下部ガイドを取付け、戸を吊込みます。

③652ページを参考に、戸の位置調整をし、ソフトクローズの初回動作を確認します。
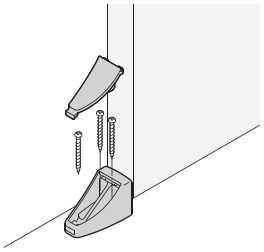
④下部戸当りを上部戸当りと位置を合わせ、床に取付けます。