ドア錠 1
丁番 2
スライド丁番 3
開き戸金具 4
引戸錠 5
引戸金具 6
上吊式引戸金具 7
移動間仕切金具 8
折戸金具 9
室内用アルミ建具 10
取手・引手 11
スライドレール ワイヤーバスケット 12
収納・吊金具 13
その他の家具金物 14
物干金具・諸金具 15
真鍮アンティーク 16
設計施工ガイド
会社案内

設計ガイド

■天板および脚の加工寸法参考図

天板の加工寸法参考図

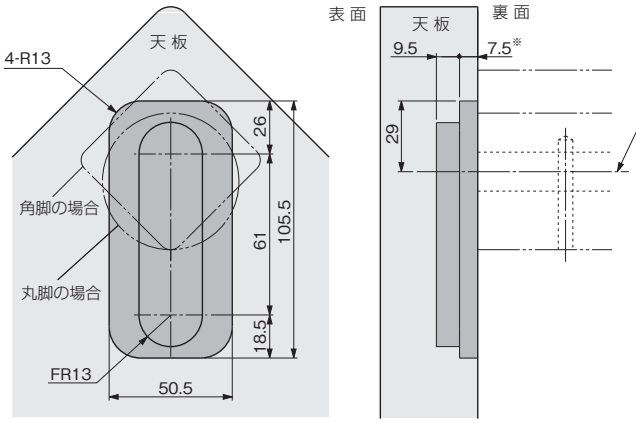

脚の加工寸法参考図

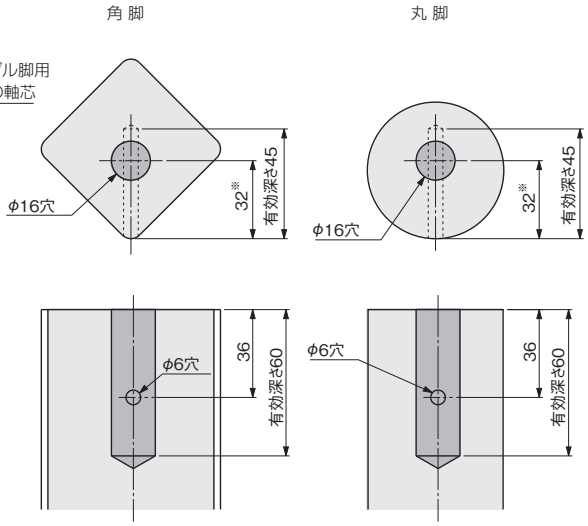

ご注意

※掘込み寸法7.5mmは7.1～7.5mmの範囲内におさめてください。

ご注意

※32mmより少なく設定した場合、テーパーピンが突出しますのでご注意ください。

施工ガイド

■テーブル組立方法

①テーブル脚用金具を天板用金具の開口部に差込みます。
②テーブル脚を(A)の方向へ止まるまでスライドさせます。
③ボルトを緩め矢印付きコマを90°回転させて、溝に落とします。
④六角レンチでボルトをしっかりと締付けます。

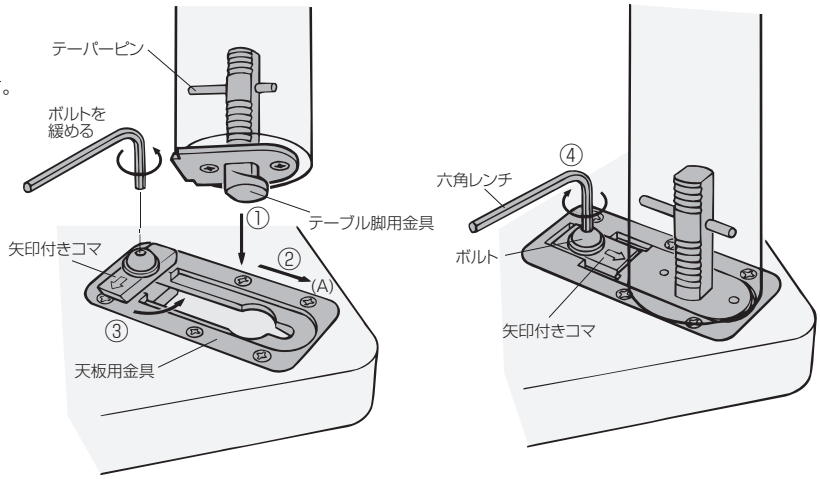

ご注意

テーブル脚を取外す場合は、ボルトを緩めてボルトとコマを抜き取り、脚の根元近くを(傷がつかないように布などを当てて)②と逆方向へ軽く叩いてください。