使用条件

◇折戸1組の総質量:20kg以下　◇戸の厚さ:20mm以上　◇折戸1組の戸幅:800～900mm
※折戸1組とは2枚の戸板を丁番で接続した状態を示しています。
折戸を構成する戸の枚数は2枚に限ります。3枚以上の連結はできません。

設計ガイド

■金具の納まり参考図

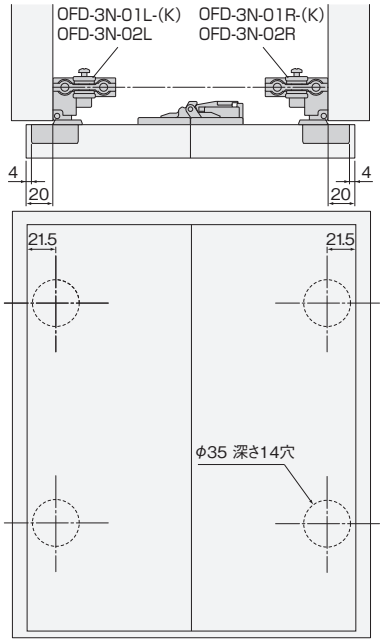

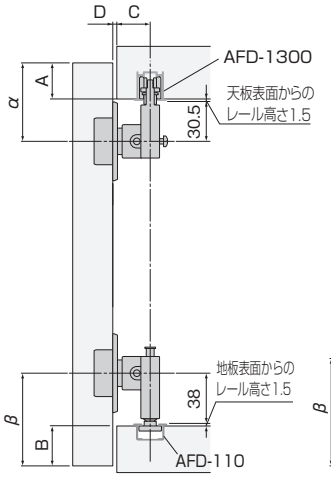

●レールの取付け位置(C)とすきま(D)との関係表

C	D
28	0
27	1
26	2
25	3

※前後調整ねじ(次ページ参照)を操作することにより戸を**前方向に+3mm**まで移動することができます。

●上下かぶせ代

上部のかぶせ代(A)および下部のかぶせ代(B)は任意に設定することができます。
α=A+30.5+レール高さ(AFD-1300は1.5mm、AFD-1500は21.5mm)
β=B+38+レール高さ(AFD-110は1.5mm、AFD-120は12mm)
※上記寸法より**下方へ7mm調整可**。

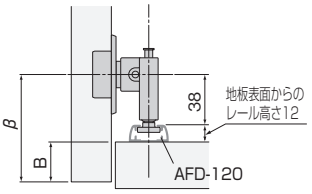

■戸を開けた時のX･Y寸法(フリーオープンタイプの場合)

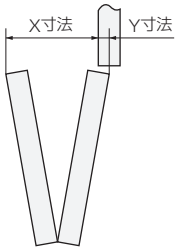

X寸法とは、開口部内に干渉する数値を表しています。
内側に引出しなどを設置する場合にご考慮ください。

Y寸法とは、側板(または仕切板)に干渉する数値を表しています。

X寸法=戸厚+94mm(フリーオープンタイプの場合)

Y寸法=戸厚−5mm（フリーオープンタイプの場合)

※上記の計算式は丁番HD-50を使用し、戸厚20～30の時に適用されます。

■吊元側のはみ出し寸法(吊元固定タイプの場合)

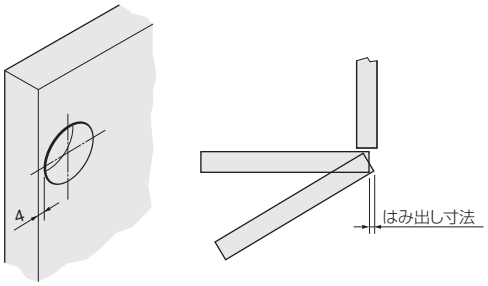

はみ出し寸法表

戸厚	はみ出し寸法
20	1.7
21	2.0
22	2.4
23	2.8
24	3.2
25	3.7
26	4.3
27	5.0
28	5.7
29	6.4
30	7.2

■戸の加工寸法参考図

上部吊り車の
取付け加工寸法

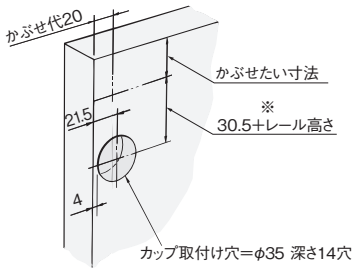

※レール高さ
AFD-1300は1.5mm
AFD-1500は21.5mm

下部ガイドの
取付け加工寸法

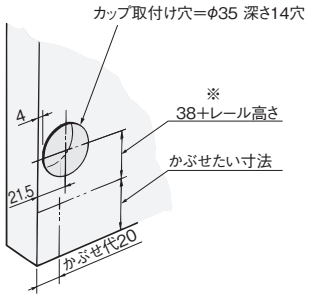

※レール高さ
AFD-110は1.5mm
AFD-120は12mm