ドア錠 1
丁 番 2
スライド丁番 3
開き戸金具 4
引戸錠 5
引戸金具 6
上吊式引戸金具 7
移動間仕切金具 8
折戸金具 9
室内用アルミ建具 10
取手・引手 11
スライドレール ワイヤーバスケット 12
収納・吊金具 13
その他の家具金物 14
物干金具・諸金具 15
真鍮アンティーク 16
設計施工ガイド
会社案内

施工ガイド

■金具の取付け方法（例：上吊式の場合）

1.金具の確認

①使用する金具を確認してください。
調整ボルトとボルト固定ねじが付いている方が「荷重を受ける方の車」です。

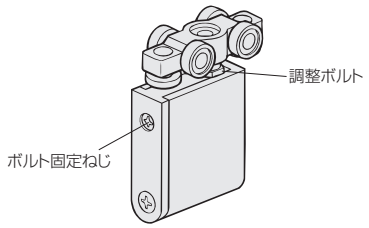

2.戸に付ける金具の取付け

①丁番は戸の木口加工部に取付けます。
②上下の車は、結合ねじを緩めて、固定カップ部とホルダー部とを分離してください。
③固定カップ部のみ、戸の木口加工部に取付けます。

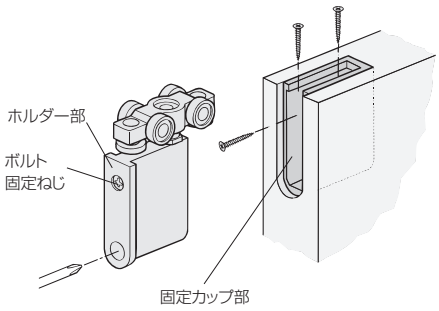

3.レールの取付け

①レールを取付ける前に、図に示す順序で各パーツをレールに挿入します。
②レールを取付けてください。

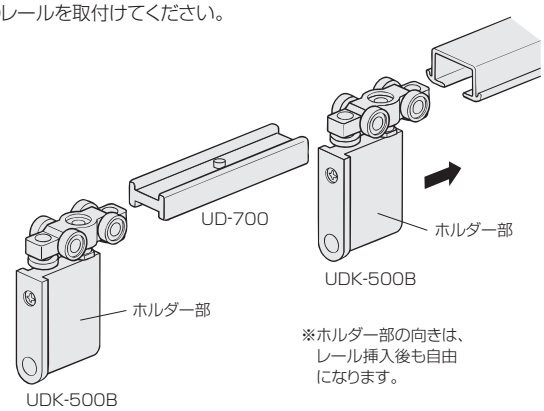

■戸の吊込み

①固定カップ部に、ホルダー部を差込み、結合ねじを締めて固定してください。
※なお、吊込みは、上用車から先に結合した方が容易に行えます。

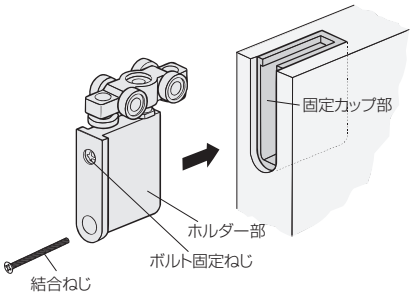

ご注意

戸の吊込み後は必ずボルト固定ねじを締め付けてください。
ボルト固定ねじを締めないと、建て付けがくるったり、戸が脱落するおそれがあります。

■戸の位置調整

戸の位置が上がり過ぎたり、下がり過ぎたり、傾いたりしている場合
➡荷重を受ける方の車で、上下調整してください

①戸を吊ったままで、ボルト固定ねじをゆるめてからUDK-500Bの調整部を専用スパナ（HD-61）で回すと、戸の上下調整ができます。
※調整時に戸を持ち上げると、調整をしやすい場合があります。

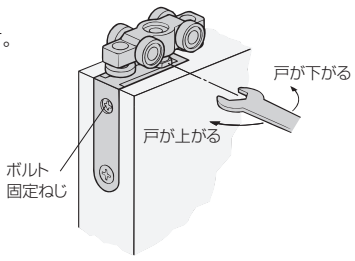

ご注意

調整後は必ずボルト固定ねじを締め付けてください。
ボルト固定ねじを締めないと、建て付けがくるったり、戸が脱落するおそれがあります。

閉時に、戸が[図1]のように蛇行している場合
➡丁番で、蛇行修正をしてください

①戸を開けた状態で、[図2]のように丁番に付いている調整ねじを回すと蛇行修正ができます。

図1
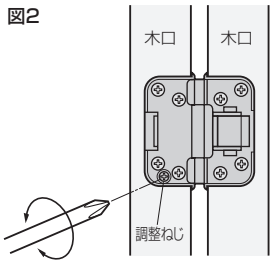
図2