施工ガイド

■金具の取付け方法（例:上吊式の場合）

1.金具の確認

①使用する金具を確認してください。
調整ボルトとボルト固定ねじが付いている方が「荷重を受ける方の車」です。

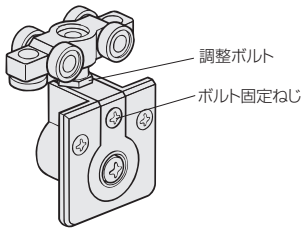

2.戸に付ける金具の取付け

①丁番は戸の裏面に取付けます。
②上下の車は、結合ねじを緩めて、固定カップ部とホルダー部とを分離してください。
③固定カップ部のみ、戸の裏面加工部に取付けてください。

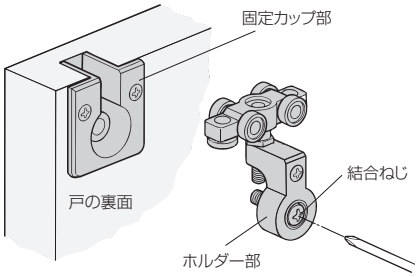

3.レールの取付け

①レールを取付ける前に、図に示す順序で各パーツをレールに挿入します。
②レールを取付けてください。

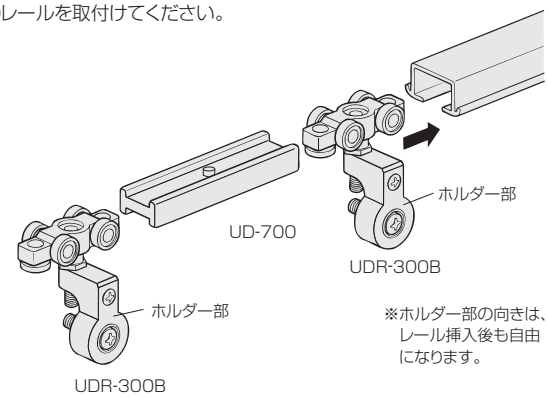

※ホルダー部の向きは、レール挿入後も自由になります。

■戸の吊込み

①固定カップ部に、ホルダー部を差込み、結合ねじとボルト固定ねじを締めて固定してください。
※吊込みは、上用車から先に結合した方が容易に行えます。

ご注意

戸の吊込み後は必ずボルト固定ねじを締め付けてください。
ボルト固定ねじを締めないと、建て付けがくるったり、戸が脱落するおそれがあります。

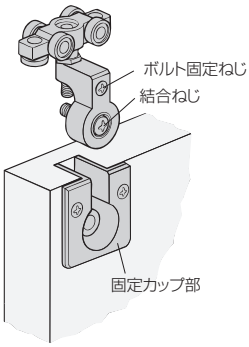

■戸の位置調整

戸の位置が上がり過ぎたり、下がり過ぎたり、傾いたりしている場合
➡荷重を受ける方の車で、上下調整してください

①戸を吊ったままの状態で、ボルト固定ねじをゆるめてからUDR-300Bの調整部を専用スパナ（HD-61）で回すと、戸の上下調整ができます。
※調整時に戸を持ち上げると、調整をしやすい場合があります。

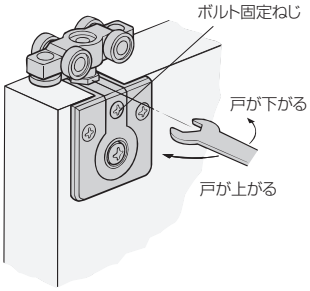

ご注意

調整後は必ずボルト固定ねじを締め付けてください。
ボルト固定ねじを締めないと、建て付けがくるったり、戸が脱落するおそれがあります。

閉時に、戸が［図1］のように蛇行している場合
➡丁番で、蛇行修正をしてください

①図2のように丁番についている調整ねじを回すと蛇行修正ができます。
②調整操作は、戸を閉めた状態でも（戸の裏側からでも）、戸を開けた状態でも（戸の表側からでも）できます。

図1
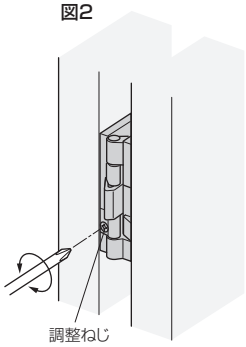
図2