施工ガイド

■金具の取付け方法

1.戸に付ける金具の取付け

①丁番は戸の裏面に取付けます。
②上部吊元固定ブロック、開き側吊り車、および下部吊元固定金具は、ホルダー部のレバーをつまんで引き出し、固定カップ部より分離します。
③固定カップ部のみ戸の裏面加工部に取付けてください。

2.レールの取付け

①レールを取付ける前に、図に示す方向で、上部吊元固定ブロックおよび開き側吊り車のホルダー部をレール内に挿入します。
②上枠にレールを取付けてください。

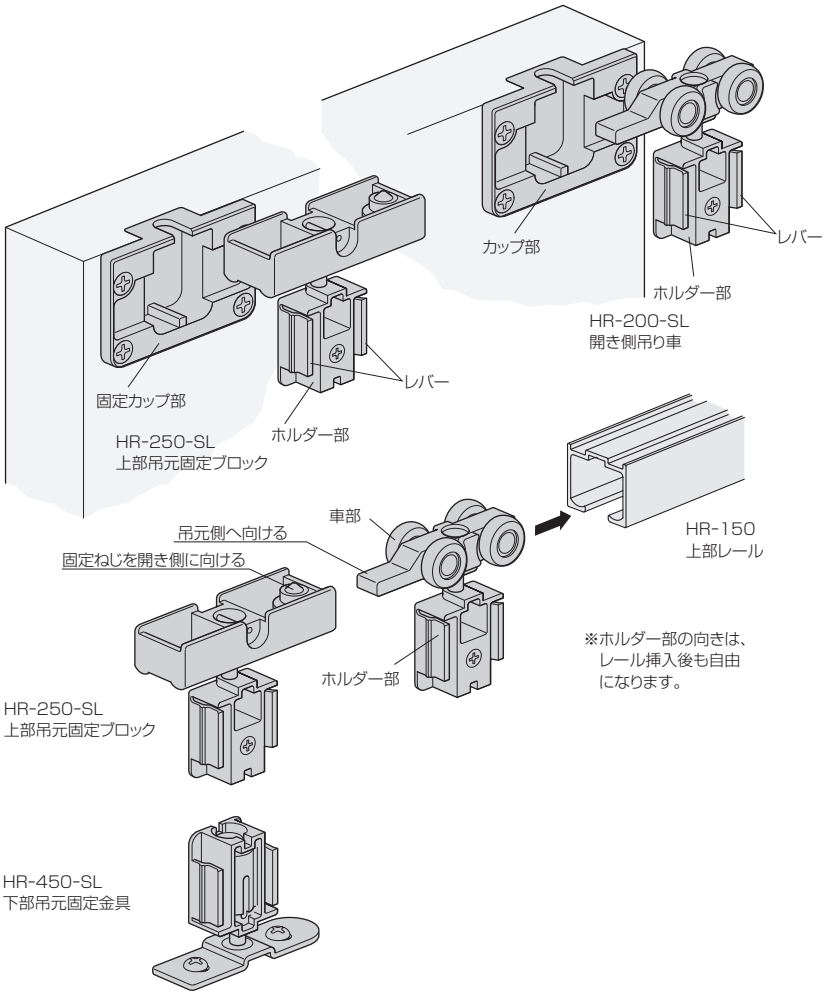

■戸の吊込み

①固定カップ部分に、ホルダー部をしっかりと差込みます。
※しっかりと差込み、抜けないことをご確認ください。
②上部吊元固定ブロックの位置を合わせ、固定ねじでレールに固定します。

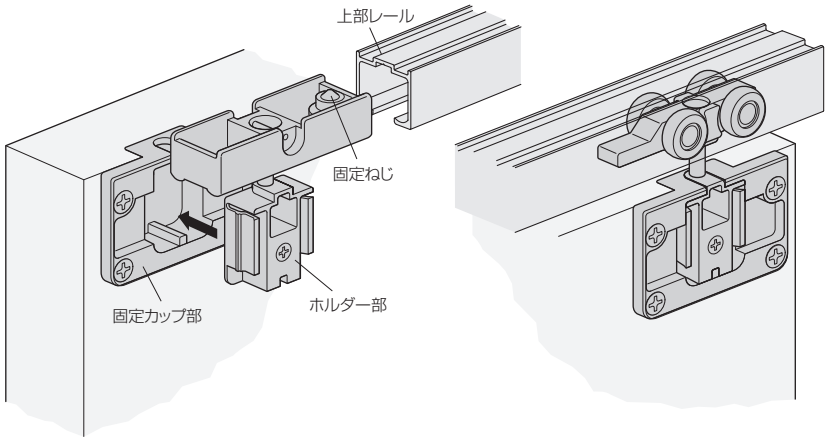

■戸の位置調整

戸の位置が上がり過ぎたり、下がり過ぎたり、傾いたりしている場合
➡上部吊元固定ブロックおよび、開き側吊り車で、上下調整してください
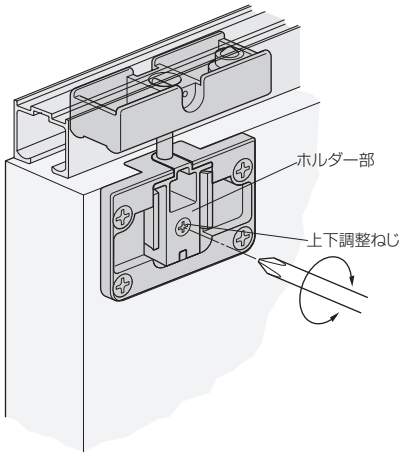
①戸を吊ったままで、ホルダー部の上下調整ねじを回すと、戸の上下調整ができます。
※調整時に戸を持ち上げると、調整をしやすい場合があります。