ドア錠 1
丁 番 2
スライド丁番 3
開き戸金具 4
引戸錠 5
引戸金具 6
上吊式引戸金具 7
移動間仕切金具 8
折戸金具 9
室内用アルミ建具 10
取手・引手 11
スライドレール ワイヤーバスケット 12
収納・吊金具 13
その他の家具金物 14
物干金具・諸金具 15
真鍮アンティーク 16
設計施工ガイド
会社案内

設計ガイド

■パネルの加工寸法参考図

SW-701（裏面付吊り車）の
取付け加工寸法

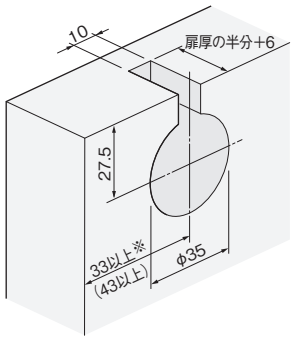

SW-750（木口付吊り車）の
取付け加工寸法

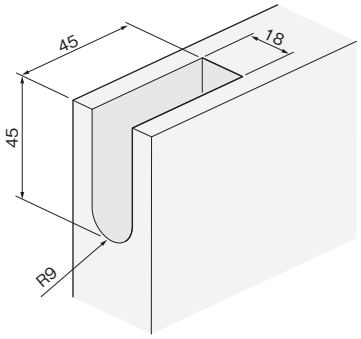

※（　）内寸法は召し合せクッションを併用する場合。
※召し合せクッションを使用しない場合は33mm以上。
※吊り車の取付位置は、パネルの両端から均等になるようにしてください。それぞれの吊り車の位置が極端に異なる場合は、パネルが傾くおそれがあります。

MTSフランス落しの
取付け加工寸法

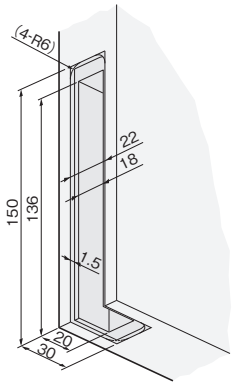

FBストライク
床穴加工図

深さ29以上

召し合せクッションの
取付け加工寸法
（受け側･クッション側共通）

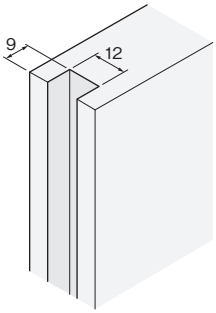

※フランス落し･SW-750（木口付吊り車）の加工と干渉しないようにしてください。

ご注意
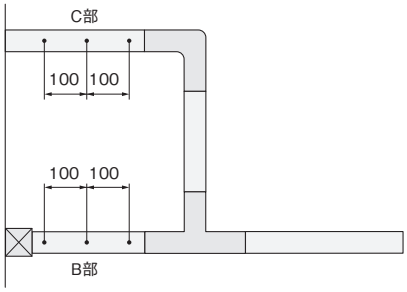
●全開したパネルがまとめて収納される箇所（下図B.C部）は、レール（SW-700）のねじ穴間隔を100mm以下にしてください（標準品のねじ穴間隔は300mm）。
●ねじ長さはパネルの質量を考慮のうえ、お選びください。
●レール取付け面には段差を作らないでください。
●レールの継ぎ目は必ずそろえて、段差ができないようにしてください。