操作方法

B. パネルを収納する場合

戸当りパネルまでを収納後、以下の操作を行ってください。

1.フリーオープンパネルを開ける

フリーオープンパネルを全開します。この時、フリーオープンロックのカバーを開けておきます。

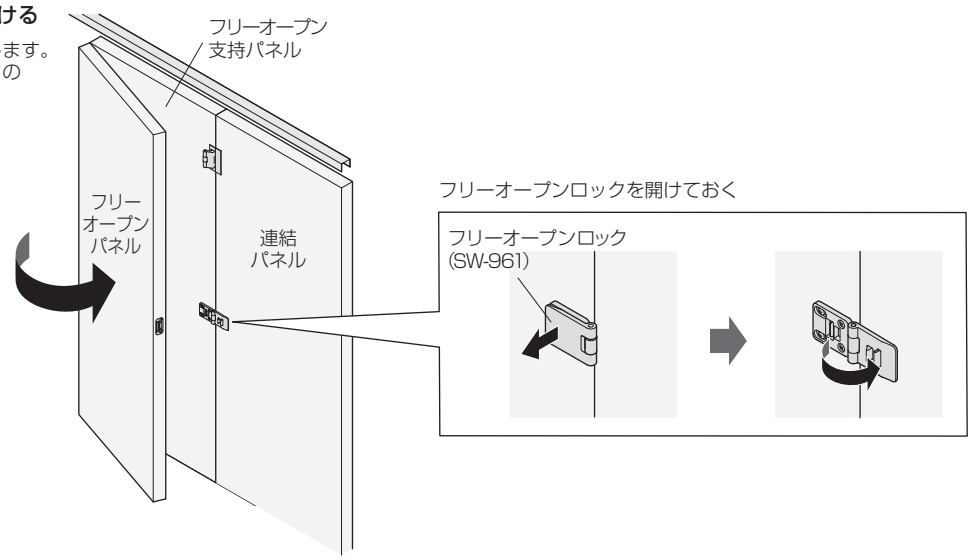

2.フリーオープンパネルの固定

フリーオープンロックをフリーオープンロックキャッチに嵌め込み、2枚のパネルを一体にします。

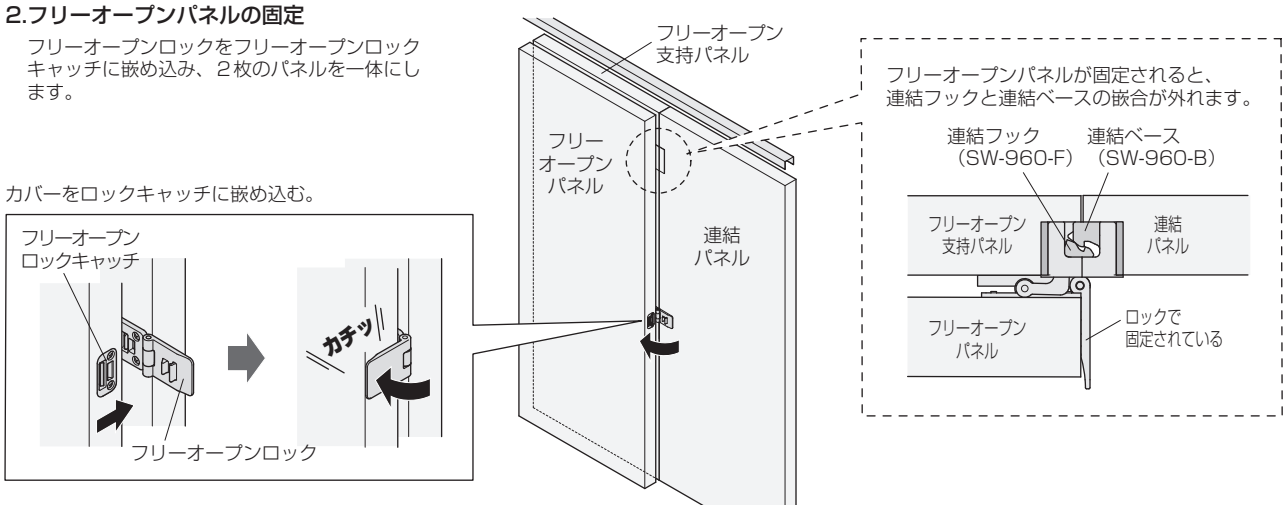

3.フリーオープン支持パネルの固定解除

フリーオープン支持パネルのボトムタイトを上げ、シャフトを床の受金具から抜き、固定を解除します。

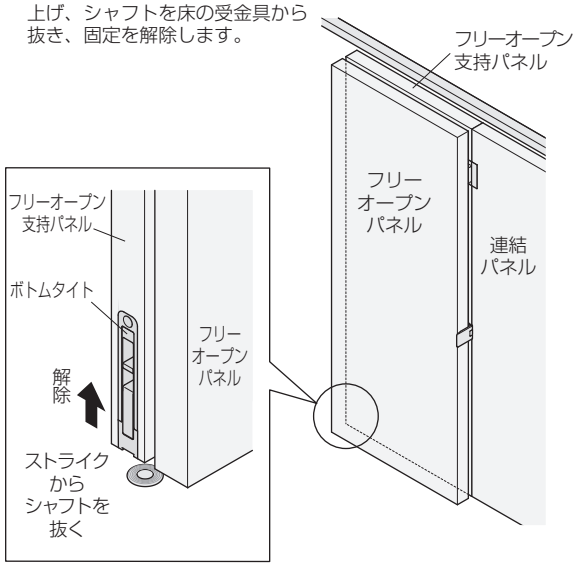

4.パネルの移動
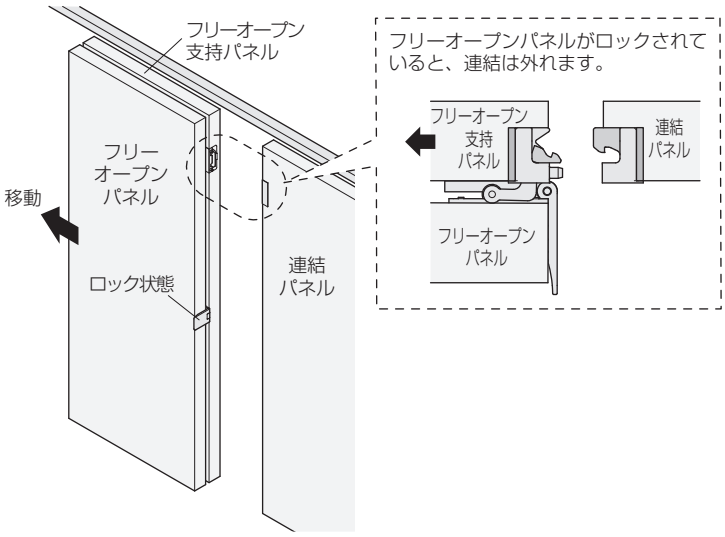
フリーオープンパネルとフリーオープン支持パネルがロックされた状態で、収納スペースへ移動させます。