施工ガイド

■引戸パネル、収納パネルの吊込み

SW-901の場合

①吊り車のホルダー部をパネルの穴加工部に差込み、木ねじ止めし、最後にカバーを取付けます。

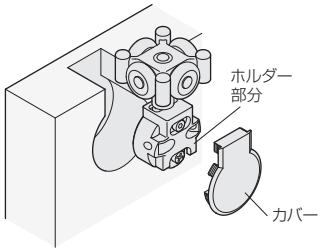

SW-950の場合

①固定カップ部にホルダー部を差込み、結合ねじを締めて固定してください。

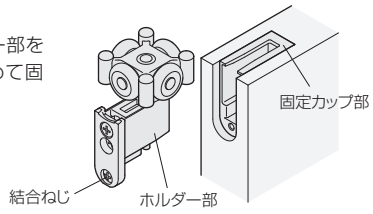

■開き戸パネルの吊り込み

①開き戸パネルを傾けて、シークレットヒンジの下部ベースの突起を下部本体に入れます。
②上部本体のレバーを下げ、シャフトを下げた状態で、開き戸パネルを起こしていきます。
③開き戸パネルを垂直に起こしたら、上部本体のシャフトを上部ベースの穴に差込みます。
④上部本体のレバーを右に回して、シャフトをロックします。

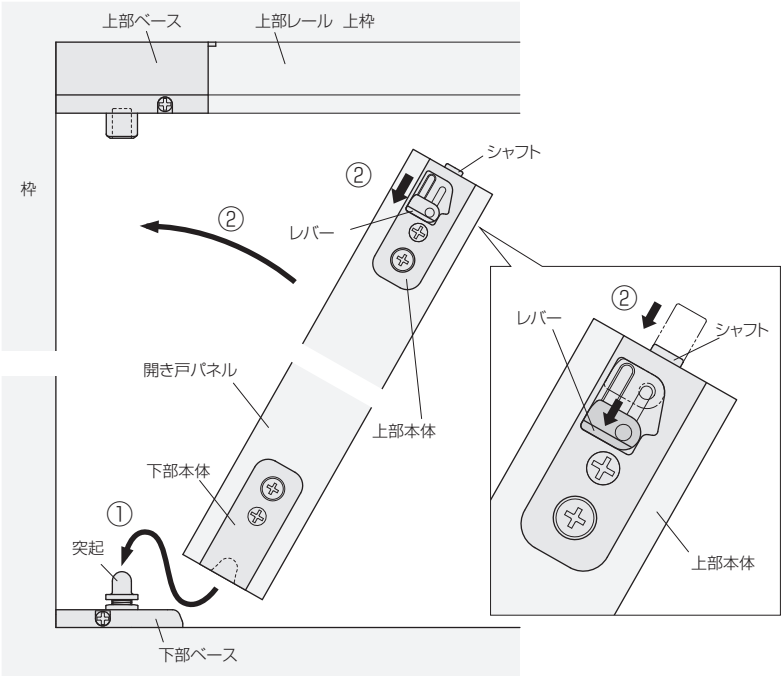

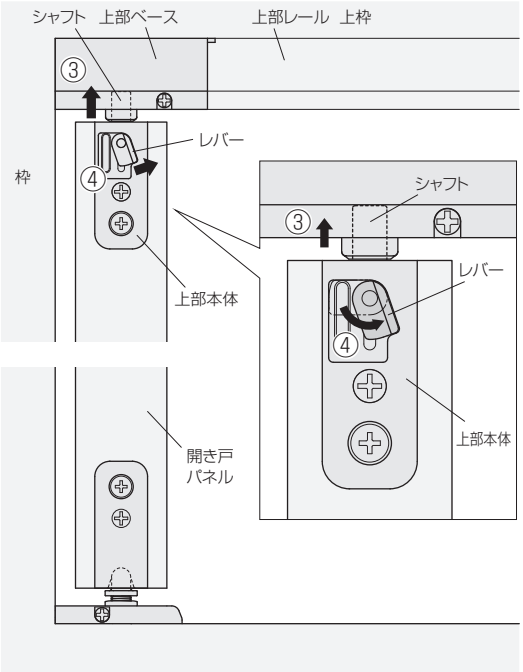

ご注意

開き戸パネルを吊り込み後、必ずレバーをロックしてください。
建て付けがくるったり、戸が脱落するおそれがあります。

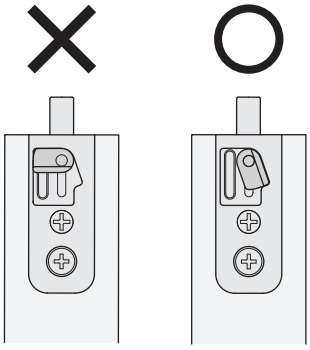

※ロックの解除について
安全の為、ロックが解除しづらくなっています。
ロックを解除する場合は、先の尖ったものを使用して、レバー操作をしてください。

ご注意
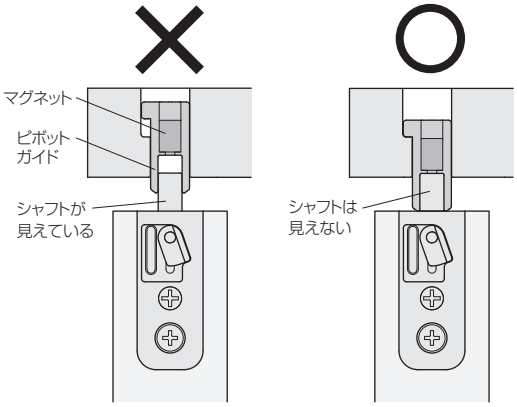
シャフトと上部ベースのピボットガイドはしっかり嵌合させてください。
シャフトが見える場合は、ピボットガイドの奥まで入っていないため、パネルが脱落するおそれがあります。
その場合は、パネルを持ち上げてください。シャフトの先端がピボットガイド内のマグネットに磁着し、ピボットガイドが下りてきます。