施工ガイド

②FG-331にFG-340を差込み、①で取付けたFG-320に嵌合させます。

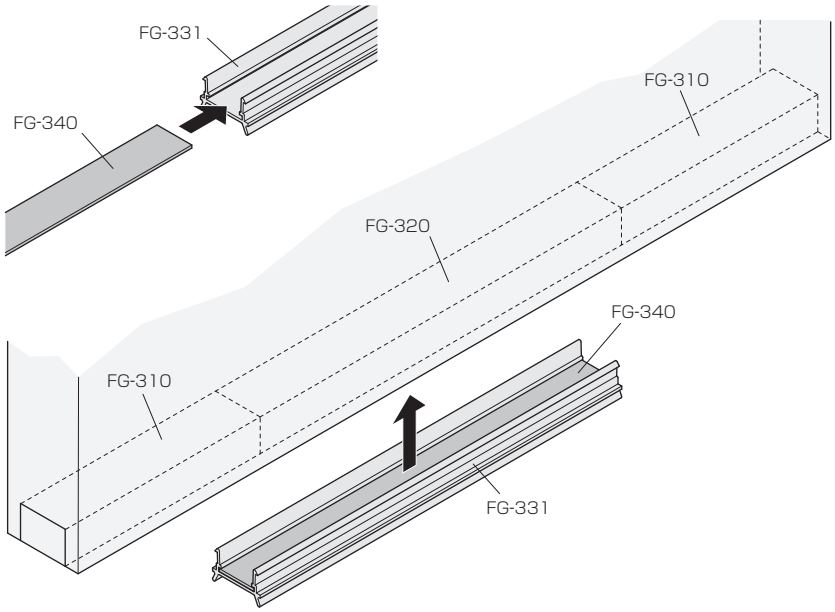

建具下部金物の外し方

①FG-310の取付けねじを外して、FG-310を横に引き抜きます。

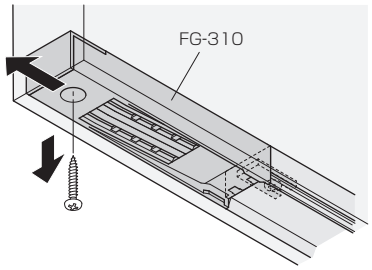

②マイナスドライバーなどを使って、FG-320からFG-311とFG-340を外します。

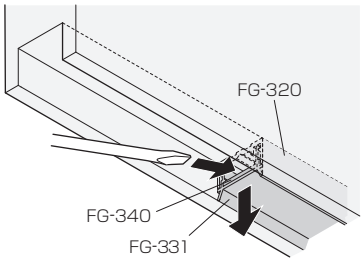

3.下部ガイドの位置出し

①床面に戸厚の中心位置を出し、「パターン参考図」(317ページ)から取付けピッチを算出します。

②引戸が2枚以上の場合は、①の算出値を中心に「FG-300取付型紙」を用いてFG-300の取付け位置にキリなどで下穴をあけます。

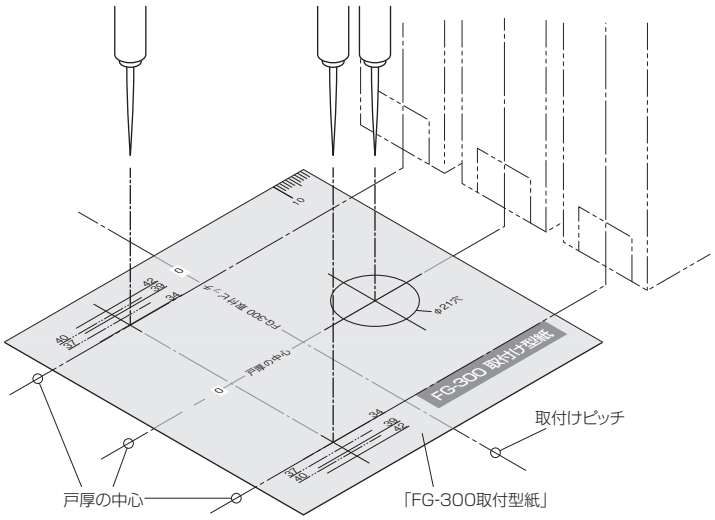

③下穴を目印にφ21深さ12の穴加工をし、FG-300の外筒を床に取付けます。

ご注意
※外筒に傷がつかないように、当て木をしてください。

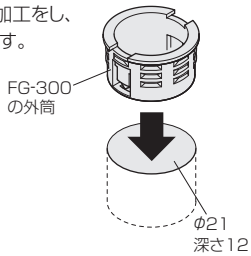

④戸を吊り込みます。

⑤FG-300本体を、床に取付けた外筒に取付けます。その際、ガイド部と戸厚の中心を合わせてください。

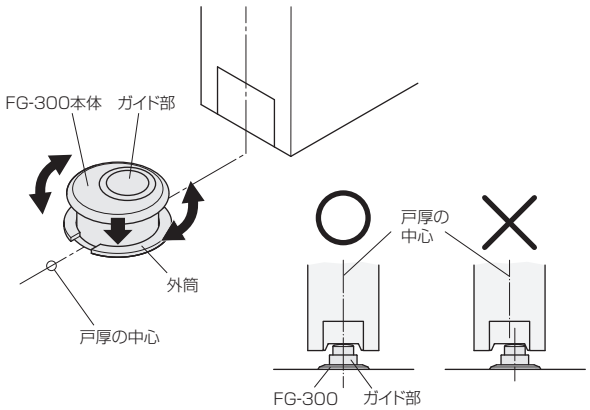

■FG-300の位置調整

①外筒と本体の間にマイナスドライバーを差込み、外筒から本体を取外します。

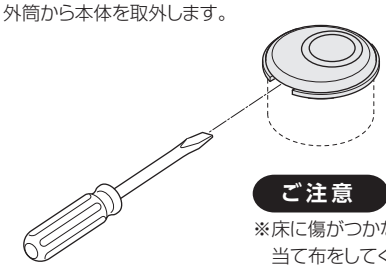

ご注意
※床に傷がつかないように、当て布をしてください。

②本体を回転させて調整します。
調整範囲は、中心から±2mmです。

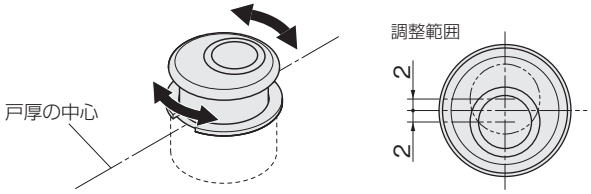

③調整後、本体を外筒に取付けます。