下部振止ガイド FG-300

使用条件

一般住宅屋内用木製引戸（浴室には使用できません）
◇対応戸厚：27mm以上　◇引戸の重なり代：40mm以上　◇引戸の総質量：30kg以下（引戸１枚）
◇引戸の幅：440～1,200mm（引戸１枚）※最小戸幅は、使用する上部吊り車によって異なります。
◇対応引戸システム：HRシステム、AFDシステム

設計ガイド

■金具の納まり参考図

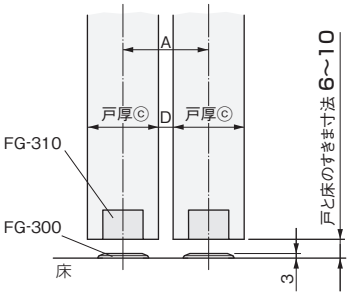

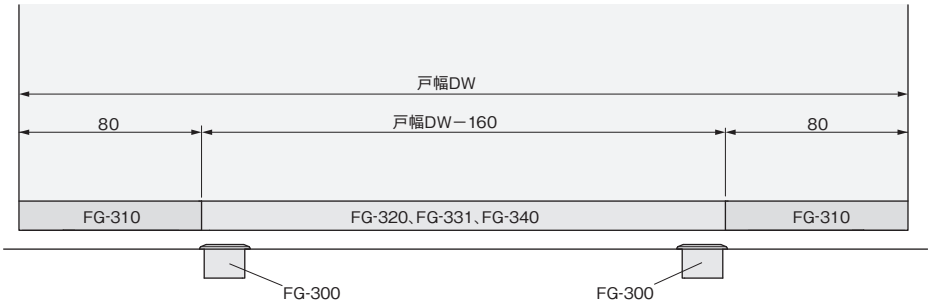

下部振止ガイド	A	戸厚ⓒ	D
FG-300	34	27	7
	37	30	7
	39	30	9
	40	33	7
	42	36	6

■戸の加工寸法参考図

下部溝の加工寸法

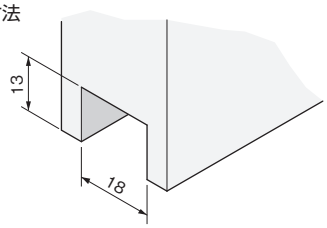

床の加工寸法

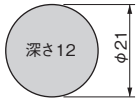

ご注意

戸の上下調整後も、戸と床のすきま寸法は**6～10**mmを厳守してください。
戸と床のすきま寸法は、戸の上下調整後も**6～10**mmの範囲内になるようにしてください。
6～10mm外で使用すると、異状な動作、故障の原因となります。

施工ガイド

■金具の取付け方法

1.下部溝用ガイドレールのカット

①「金具の納まり参考図」を参考に、FG-320、FG-331、FG-340をカットします。

2.下部溝用ガイドレールの取付け
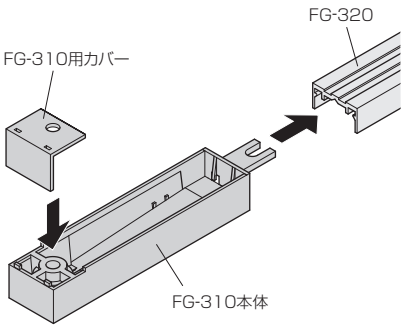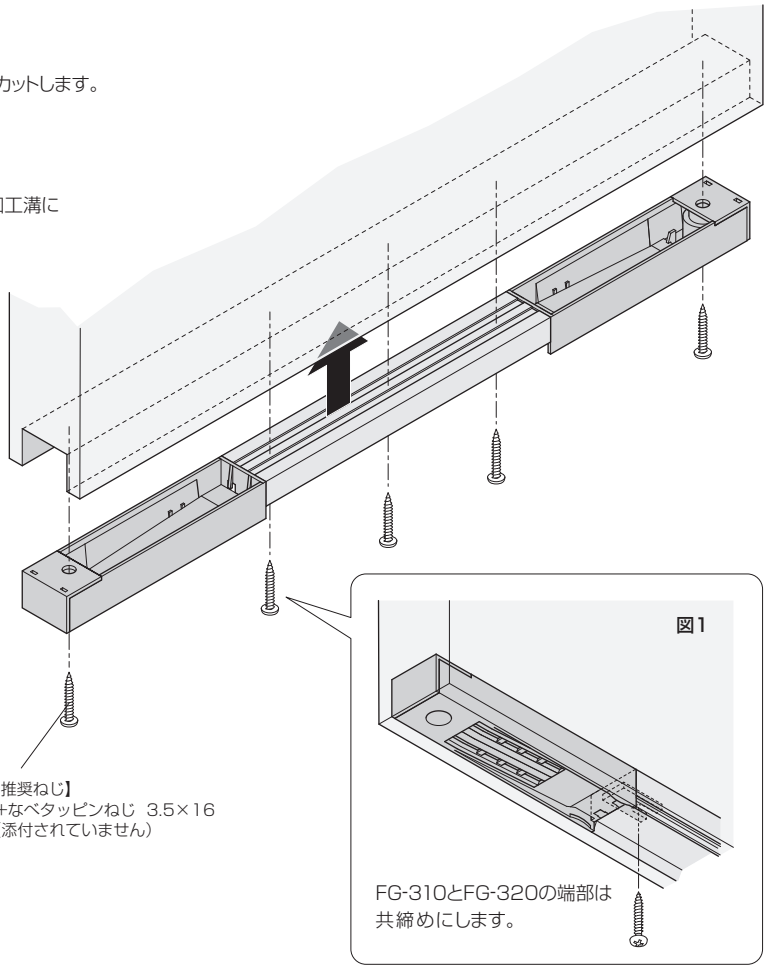
①FG-310本体にカバーを嵌合させ、FG-320に差込み、戸の下部加工溝にねじ止めします。（図1）