施工ガイド

■金具の取付け方法

1.レールの取付け

①レールを取付ける前に、図の方向で上部吊り車をレール内に挿入します。
②上枠にレールを取付けてください。

※図はAFDシステムの場合

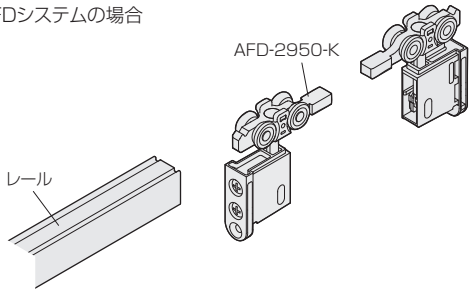

2.セーフティーストッパーロングの取付け

①本体を各戸の加工部に取付けます。
②ストライクを、セーフティーストッパーロング本体の戸当り部が当たる木口面に取付けます。
※戸Ⓐ用は戸Ⓑの戸先木口･戸Ⓑ用は戸Ⓒの戸先木口･戸Ⓒ用は壁の先端木口面が取付け位置です。

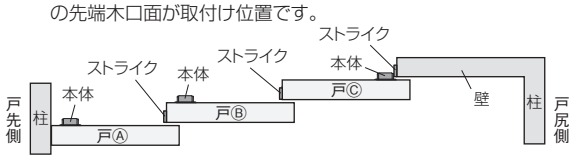

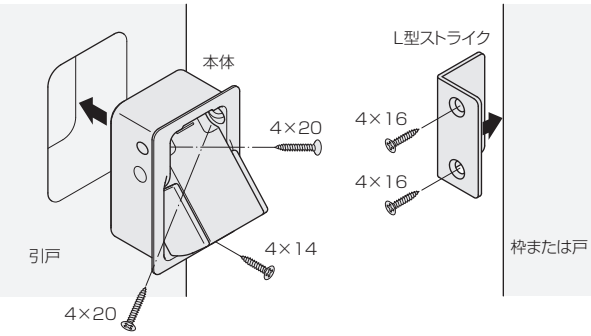

ご注意

ねじを取付ける際、先端が太いドライバーを使用すると、金具を傷つけるおそれがあります。
先端が細いドライバーを使用し、事前に金具を傷つけないことを確認した上で、取付けてください。

3.戸Ⓐの下部金具の取付け

①下部加工部の戸先･戸尻に、FG-770を取付けます。

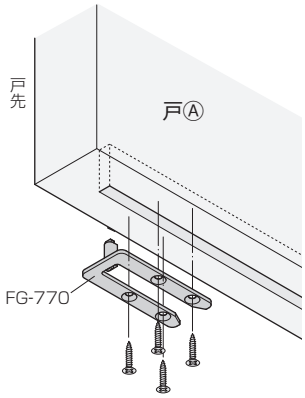

4.戸Ⓑの下部金具の取付け

①引戸用フランス落しNo.150を戸先･戸尻に取付けます。
引戸用フランス落しNo.150の締結ねじをゆるめて、ベース部と本体を分離します。
②ベース部を加工部に取付け、本体を戸の底面から差込み、締結ねじで固定します。

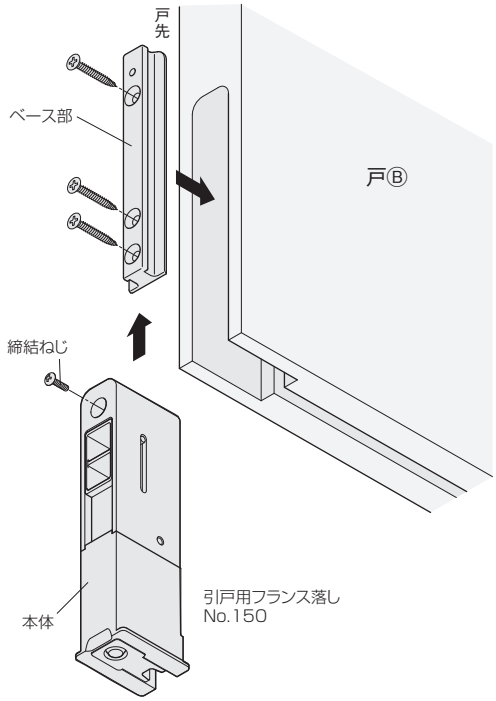
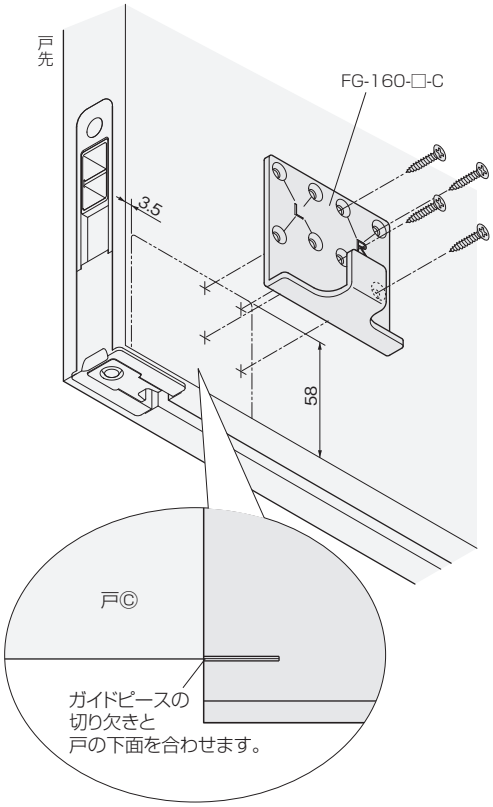
③ガイドピース(FG-160-□-C)を取付けます。
※取付け面から向かって戸先の木口面が左側の時、「R」の4ヶ穴を、逆勝手の場合は「L」の4ヶ穴を使用します。