設計ガイド

■戸下面の加工寸法参考図

●戸Ⓐの場合

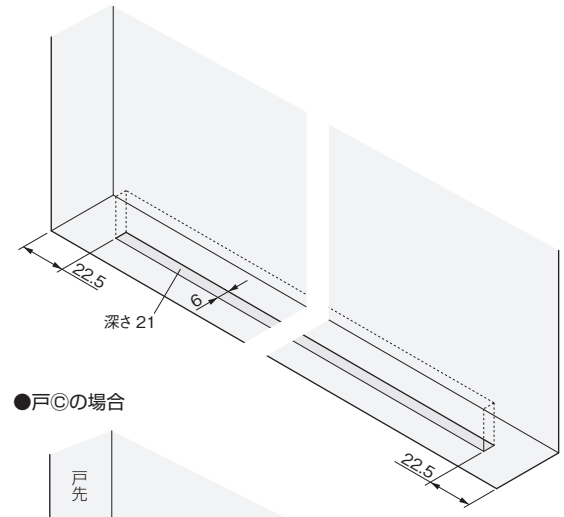

●戸Ⓑの場合

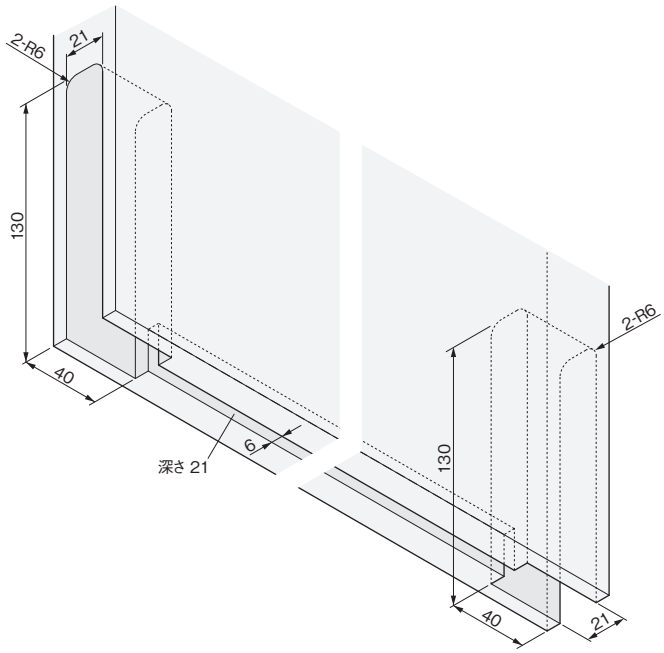

●戸Ⓒの場合

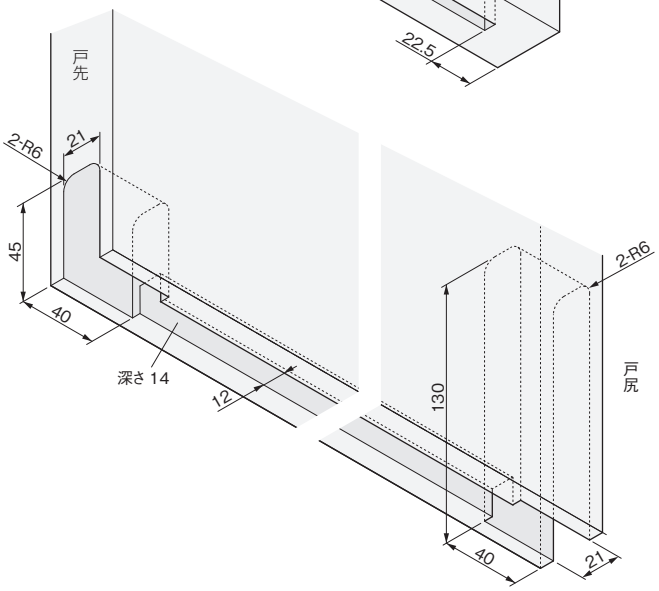

■戸の加工寸法参考図

セーフティーストッパーロング本体の取付け加工寸法
※戸の裏面に取付ける引手のみ、セーフティーストッパーロングと中心を合わせてください。

●戸Ⓐ・戸Ⓑの場合

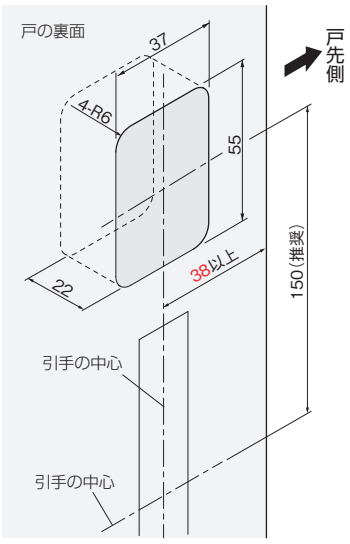

●戸Ⓒの場合

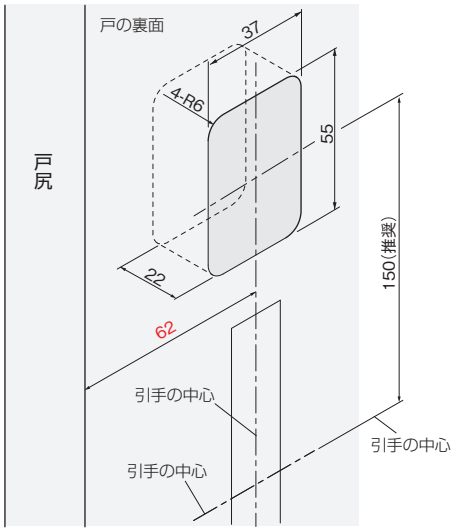

■寸法訂正(22/08/01)

■床の加工寸法参考図

FBストライクの取付け加工寸法

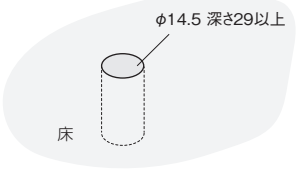

FG-N150-FBの取付け加工寸法

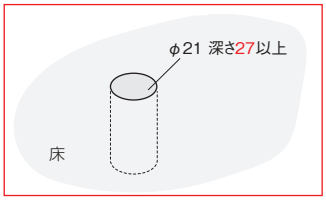

■寸法訂正(22/09/01)

ご注意

戸の動作確認や位置調整を行い、戸の最終位置が確定した後に、FBストライクの加工位置を決めてください。