連動引戸金具 ダブルオープン納まり

使用条件

一般住宅屋内用木製引戸(浴室には使用できません)
◇対応戸厚:30·33·36mm　◇戸の重なり代:77mm　◇引戸の総質量:30kg以下(引戸1枚)　◇引戸の幅:600～900mm(引戸1枚)
◇対応引戸システム:HRシステム標準 HR-292-K(230～231ページ参照)、AFDシステム標準 AFD-2950-K(284～285ページ参照)

設計ガイド

■金具の納まり参考図

●上下および側面の納まり寸法

■仕様変更(22/09/01)

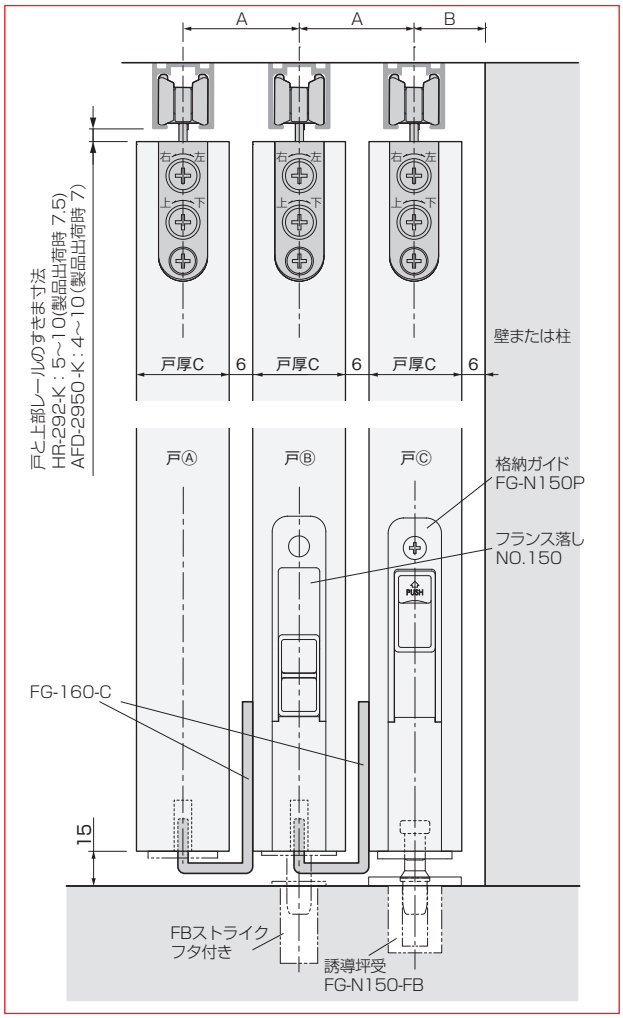

ガイドピース	A	B	戸厚C
FG-160-21-C	36	21	30
FG-160-22.5-C	39	22.5	33
FG-160-24-C	42	24	36

●セーフティーストッパーロングの納まり寸法

戸Ⓐ･戸Ⓑの場合

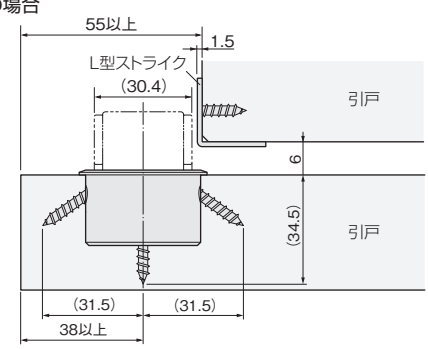

戸Ⓒの場合

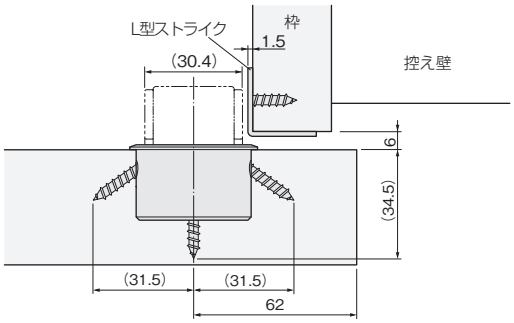

●戸幅寸法の算出方法

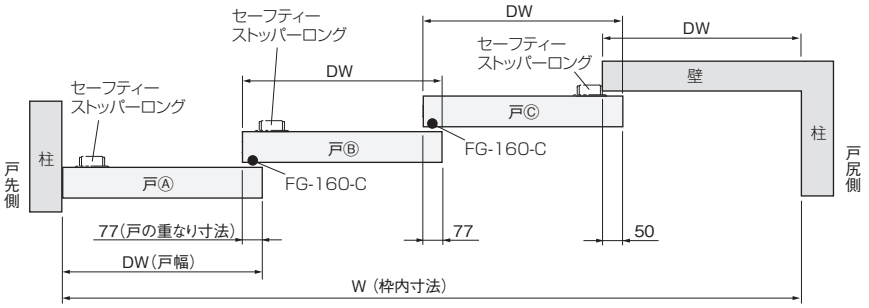

$$戸幅\ DW = \frac{枠内寸法W + 204}{4}$$

※ 戸の重なり寸法は、引戸を連動させるために必要な寸法です。

ご注意

●正常に引戸を連動させるために、床と戸の隙間は15mmになるようにしてください。
●吊り車の上下調整を行う際に、FC-160-Cが戸や床やFBストライクのツバ（厚み1.8mm）に接触しないようにしてください。
●幅1に対する高さの比率が5を超える引戸を使用して連動させた場合、動作が不安定になる場合があります。