使用条件 一般住宅屋内用木製引戸(浴室には使用できません)
◇引戸の総質量:70kg以下(引戸1枚)　◇引戸の厚さ:28mm以上

設計ガイド

■金具の納まり参考図

上部吊り車

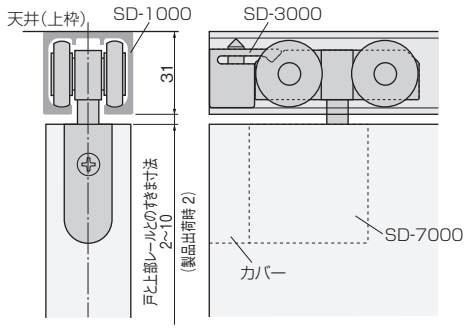

下部ガイド

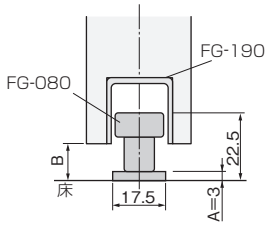

●戸の高さ寸法の求め方

戸の高さ = 枠の内寸高さ − 上部レールの高さ − 戸と上部レールの最大すきま寸法(左図参照) − 3mm − A
※上式で戸の高さを求めることにより、戸と上部レールのすきま寸法範囲で戸の上下調整ができます。
※上式の3mmは、戸を下に調整した際、戸を下部ガイドに接触させないための逃げ寸法です。
これ以上の枠や床のたわみが予想される場合は、さらに余裕をみた寸法(6mmまで)の設定が可能です。

●B(下すきま寸法)の求め方

B = 枠の内寸高さ − 戸の高さ − 上部レールの高さ − 戸と上部レールのすきま寸法
※戸と上部レールのすきま寸法は、左図の範囲内で任意の寸法を設定できます。

■戸の加工寸法参考図

上部吊り車の取付け加工寸法

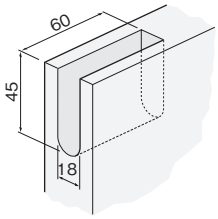

下溝用ガイドレールの取付け加工寸法

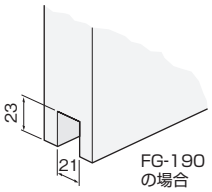

施工ガイド

■金具の取付け方法

1. 上部吊り車の取付け

①図に示すように、SD-7000の結合ねじをゆるめて固定カップ部とホルダー部を分離します。
②固定カップ部のみ、戸の木口加工部に取付けてください。

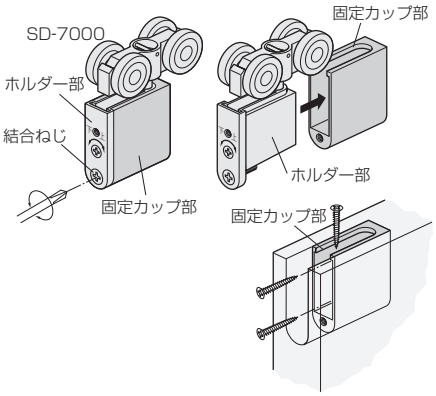

2. レールの取付け

①レールを取付ける前に、図の方向で上部吊り車とキャッチをレール内に挿入します。
②上枠にレールを取付けてください。

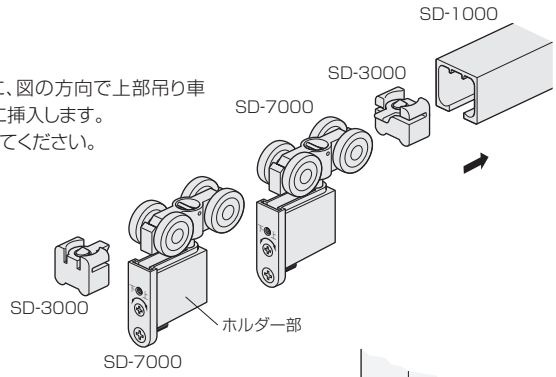

3. 下部ガイドの取付け

①下部ガイドFG-080を床の所定の位置に取付けてください。
垂直に戸が吊り込めるよう、取付け位置に注意してください。

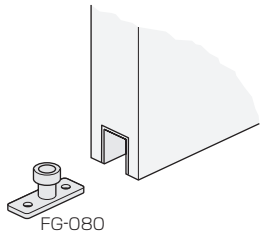

■戸の吊込み

①下部ガイドに戸の下部ガイド溝を差込みます。
②固定カップ部にホルダー部を差込み、結合ねじをしっかり締めて固定してください。
結合後、カバーをしてください。

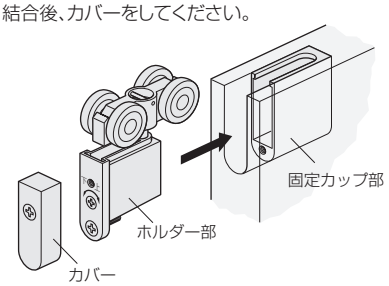

③レール内のストッパーを所定の位置に、ドライバーで固定してください。

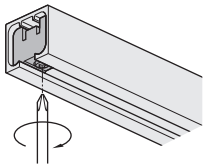

■戸の位置調整
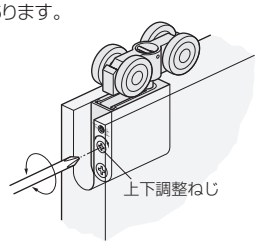
①SD-7000のカバーを外します。
②戸を吊ったままで、ホルダー部の上のねじを回すと、戸の上下調整ができます。
※調整時に戸を持ち上げると、調整をしやすい場合があります。