ドア錠 1
丁番 2
スライド丁番 3
開き戸金具 4
引戸錠 5
引戸金具 6
上吊式引戸金具 7
移動間仕切金具 8
折戸金具 9
室内用アルミ建具 10
取手・引手 11
スライドレール ワイヤーバスケット 12
収納・吊金具 13
その他の家具金物 14
物干金具・諸金具 15
真鍮アンティーク 16
設計施工ガイド
会社案内

使用条件

一般住宅屋内用木製引戸(浴室には使用できません)
◇引戸の総質量:30kg以下(引戸1枚)　◇引戸の厚さ:24mm以上　◇引戸の幅:775mm以上
◇使用温度範囲:5℃～40℃　◇クローズ速度調整:調整できません

設計ガイド

■金具の納まり参考図

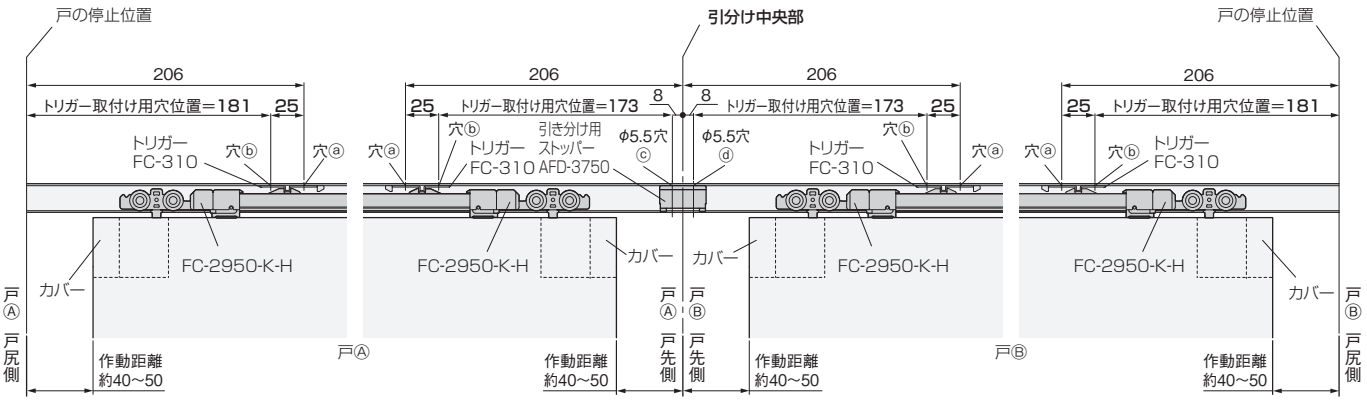

上部吊り車

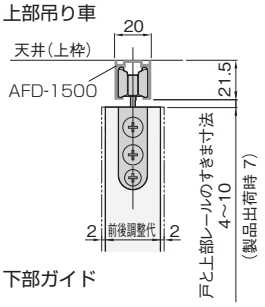

下部ガイド

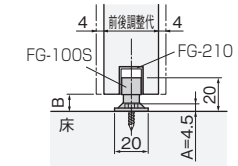

●戸の高さ寸法の求め方

戸の高さ = 枠の内寸高さ − 上部レールの高さ − 戸と上部レールの最大すきま寸法(左図参照) − 3mm − A
※上式で戸の高さを求めることにより、戸と上部レールのすきま寸法範囲で戸の上下調整ができます。
※上部レールの高さは、AFD-1500(直付け用)=21.5mm、AFD-1300(掘込み用)=1.5mm(つばの厚さ)です。
※上式の3mmは、戸を下に調整した際、戸を下部ガイドに接触させないための逃げ寸法です。

●B(下すきま寸法)の求め方

B = 枠の内寸高さ − 戸の高さ − 上部レールの高さ − 戸と上部レールのすきま寸法
※戸と上部レールのすきま寸法は、左図の範囲内で任意の寸法を設定できます。

■戸の加工寸法参考図

上部吊り車の
取付け加工寸法

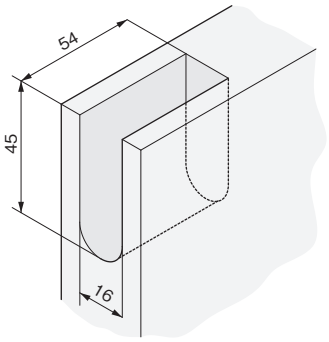
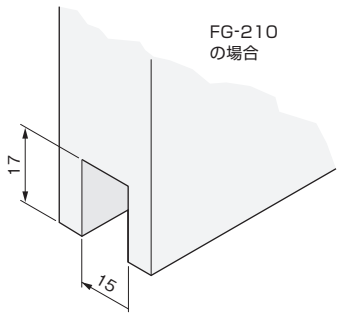
下溝用ガイドレールの
取付け加工寸法