設計ガイド

■戸の加工寸法参考図

上部吊り車の
取付け加工寸法

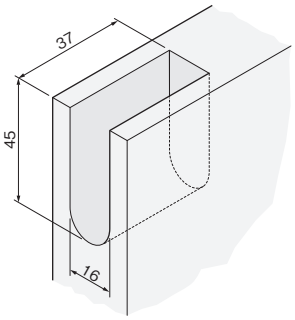

下溝用ガイドレールの
取付け加工寸法

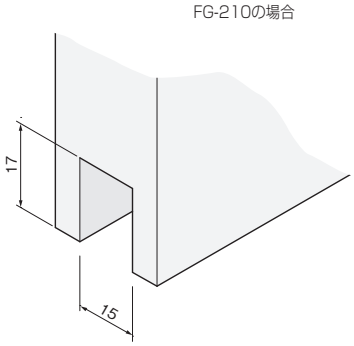

手掛けフックの取付け加工寸法

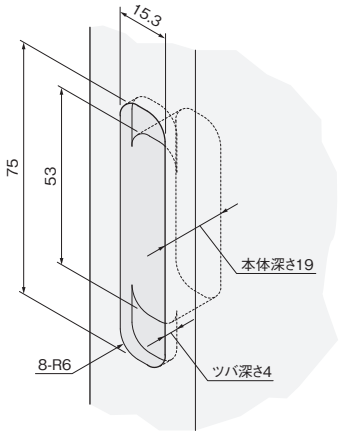

施工ガイド

■金具の取付け方法

1.戸袋側レールの取付け

①上枠に戸袋側レールを取付けます。

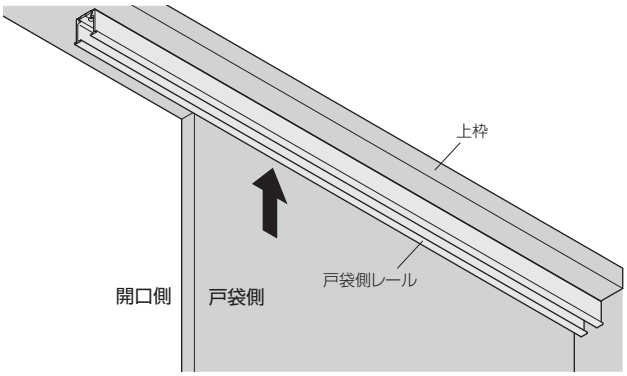

ご注意

レールを取付ける際は、ねじの頭が出ないようにしてください。ロングトリガーが通過できなくなります。

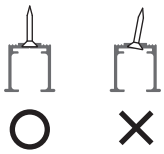

②ロングトリガーをレール上面の溝に挿入します。

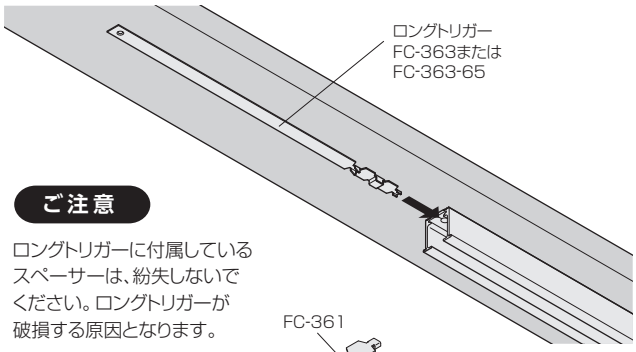

ご注意

ロングトリガーに付属しているスペーサーは、紛失しないでください。ロングトリガーが破損する原因となります。

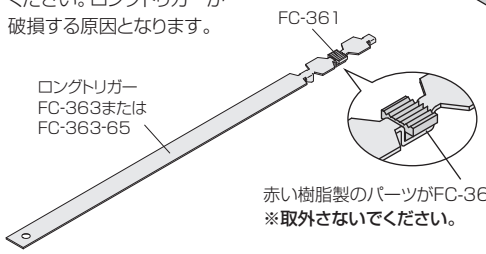

赤い樹脂製のパーツがFC-361スペーサーです。
※取外さないでください。

③「1.レールの切断と穴あけ」であけた穴ⓒに、ロングトリガーを添付ねじで固定します。

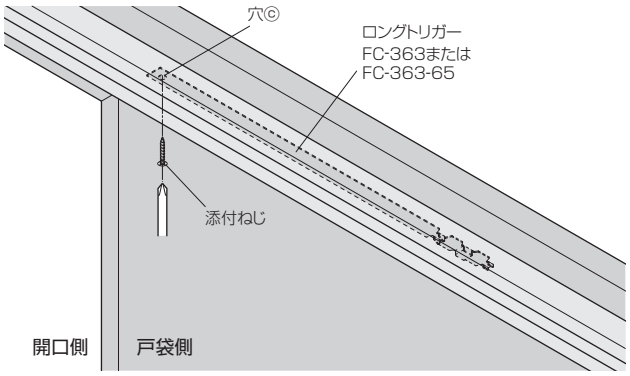

禁止
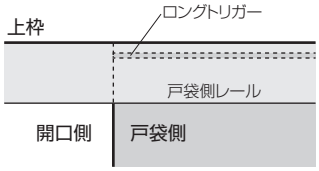
ロングトリガーは、戸袋の外側に取付けないでください。戸尻側のトリガー位置が変わり、戸が閉まる設定位置より手前で止まってしまいます。