施工ガイド

■金具の取付け方法

1.上部吊り車の取付け

①結合ねじをゆるめて、固定カップ部とホルダー部を分離します。
②固定カップ部のみ、戸の木口加工部に取付けてください。

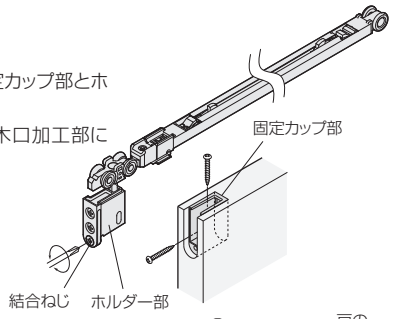

2.レールの穴あけ

①レール芯の所定位置ⓐⓑⓒⓓにφ5.5の貫通穴をあけます(4ヶ所)。

ご注意

レール内に残った切り粉は取除いてください。

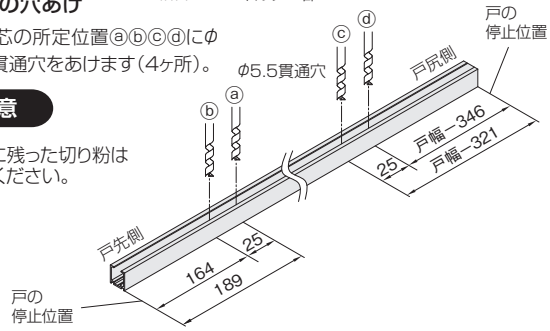

3.レールの取付け

①スライダーが図の位置になっているか確認します。なっていなければ、押して戻しておきます。

ご注意

ソフトクローズを正しく作動させるために、必ず確認してください。

②レール取付けの前に、図の方向で上部吊り車をレール内に挿入します。
③上枠にレールを取付けてください。

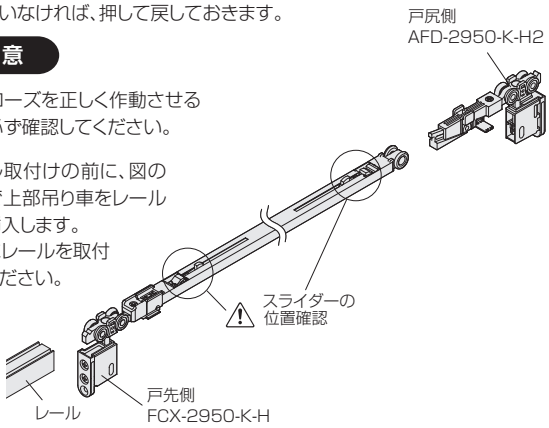

4.トリガーの取付け

戸先用・戸尻用に、下記①～③を繰り返します。

①トリガーをトリガー取付治具にセットします。
②「2.レールの穴あけ」であけた[戸先用の場合:穴ⓑ]･[戸尻用の場合:穴ⓓ]に、右記治具を図に示す方向でレール内部に押し込み、添付ねじでトリガーを固定します。

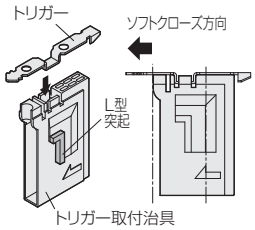

ご注意

●治具の側面にあるL型突起がレールと接触するまで、しっかりと押し込んでください。
●治具はトリガーが完全に固定されるまで、押し当て続けてください。
●トリガーをレールに取付けたときにトリガーがレール内の溝にまっすぐ入るようにしてください。

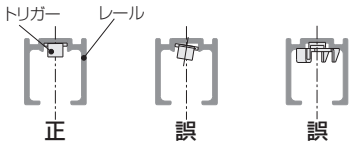

●必ず手回しドライバーで締め付けてください。
●トリガーが溝に入っていない状態でねじを締め付けると、トリガーが変形します。

③完全に固定されたら、取付治具を下に引き抜き、残りの[戸先用の場合:穴ⓐ]、[戸尻用の場合:穴ⓒ]をねじ止めしてください。

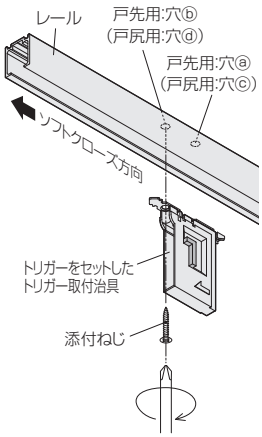

5.下部ガイドの取付け

①下部ガイドを床の所定の位置に取付けてください。
垂直に戸が吊り込めるよう、取付け位置に注意してください。

■戸の吊込み

①下部ガイドに戸の下部ガイド溝を差込みます。
②FCX-2950-K-Hは固定カップ部にホルダー部を差込み、結合ねじを締めて固定してください。
③AFD-2950-K-H2はハンマー部を上に上げてから固定カップ部にホルダー部を差込み、結合ねじを締めて固定してください。

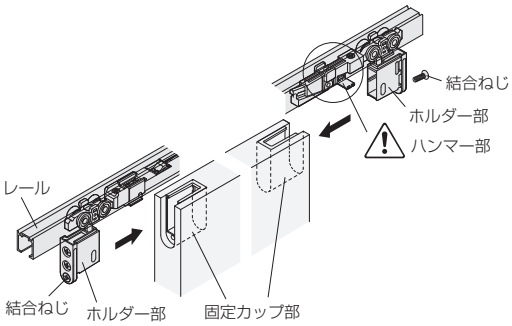

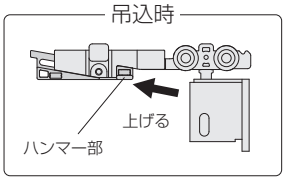

■戸の位置調整

①戸を吊ったままで、ホルダー部の上のねじを回すと戸の前後調整、下のねじを回すと戸の上下調整ができます。
※調整時に戸を持ち上げると、調整をしやすい場合があります。

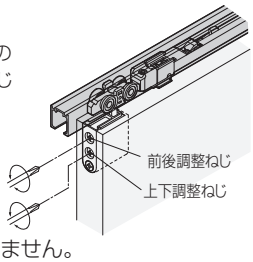

※ソフトクローズの速度調整はできません。

ご注意

※戸尻側のAFD-2950-K-H2を上下調整する場合は、ハンマー部を斜め上にスライドさせてから調整し、調整後にハンマー部を下ろしてください。

※戸の開閉操作が重い場合は、ハンマー部を少し上げてください。

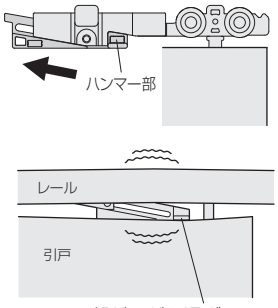

ハンマー部が下がり過ぎている