施工ガイド

■金具の取付け方法

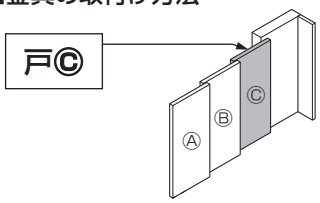

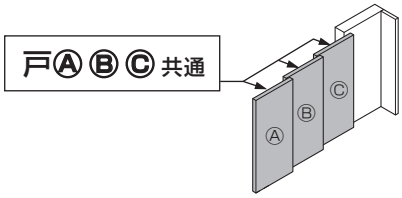

1.格納下部ガイドの取付け

①格納下部ガイドFG-N150Pを戸尻に取付けます。
格納下部ガイドFG-N150Pの締結ねじをゆるめて、ベース部と本体を分離します。

②ベース部を加工部に取付け、本体を戸の底面から差込み、締結ねじで固定します。

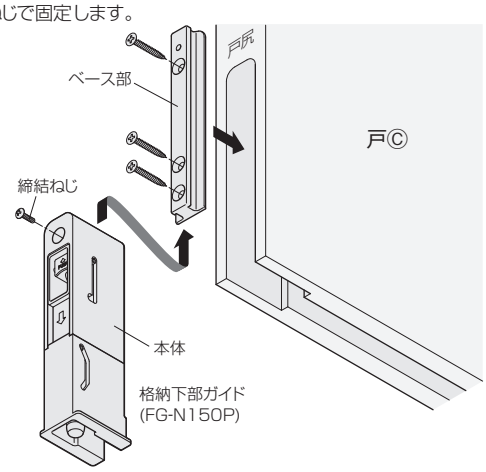

2.メンテナンスゲートの取付け

①メンテナンスゲートFG-N150-Gを戸先に取付けます。
メンテナンスゲートのレバーをつまんで、ベース部とキャップ部を分離します。

②ベース部を加工部に取付け、キャップ部をベース部にしっかりと差込み、抜けないことを確認してください。

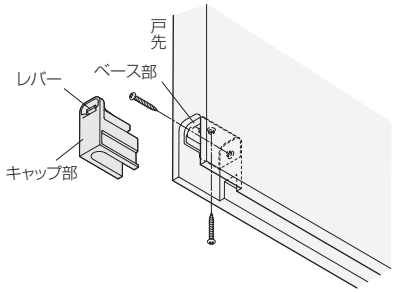

3.トリガーベースの取付け

①戸先側の所定位置にトリガーベースを取付けます。
図のように両側面の切り欠きを戸の下端に合わせてください。

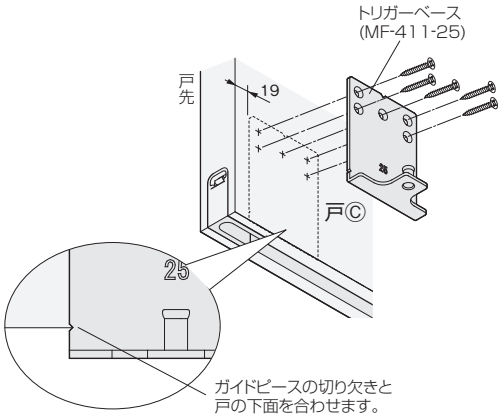

1.セーフティーストッパーロングの取付け

①本体を各戸の加工部に取付けます。

②ストライクを、セーフティーストッパーロング本体の戸当り部が当たる木口面に取付けます。
※戸Ⓐ用は戸Ⓑの戸先木口･戸Ⓑ用は戸Ⓒの戸先木口･戸Ⓒ用は控え壁先端の枠木口面が取付け位置です。

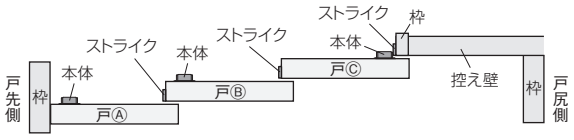

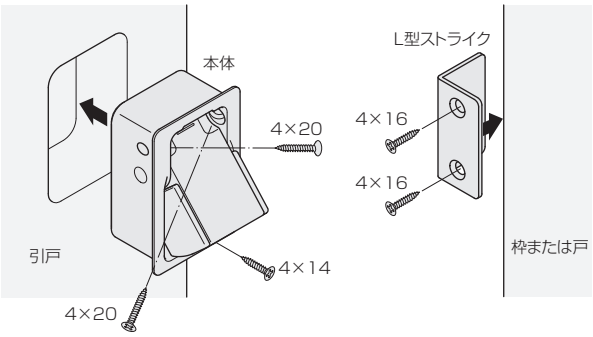

ご注意

ねじを取付ける際、先端が太いドライバーを使用すると、金具を傷つけるおそれがあります。
先端が細いドライバーを使用し、事前に金具を傷つけないことを確認した上で、取付けてください。

2.上部吊り車の取付け

①結合ねじをゆるめて、固定カップ部とホルダー部とを分離します。

②固定カップ部のみ、戸の木口加工部に取付けてください。

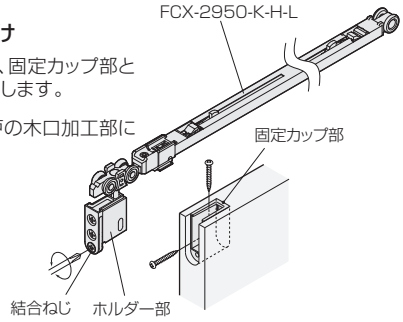

3.レールの穴あけ

①739ページの「●レールの穴加工寸法図」を参考に、各レール芯の所定位置にφ5.5の貫通穴をあけます。(合計12ヶ所)

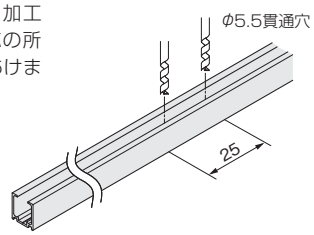

ご注意

レール内に残った切り粉は取除いてください。