施工ガイド

■金具の取付け方法

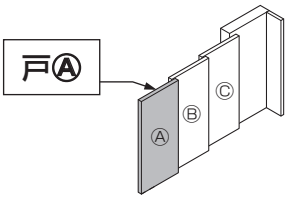

1.下部ガイドレールのカット

①レールの品番シールがない側を、右図を参考にカットしてください。

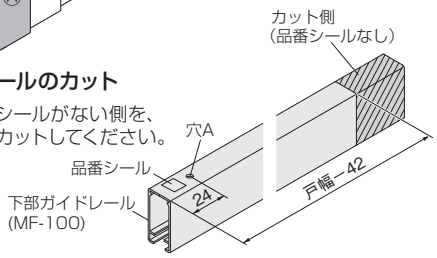

2.下部ガイドレールの組立て

①下部ガイドレールの品番シール側からマルチソフトクローズユニットを装着します。レール端部からマルチソフトクローズユニットが抜け出ないようにしてください。

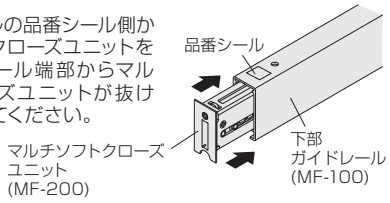

3.下部ガイドレールの準備

①戸先から図の向きで戸の加工部に挿入します。
戸の木口奥側の加工面に揃うようにしてください。

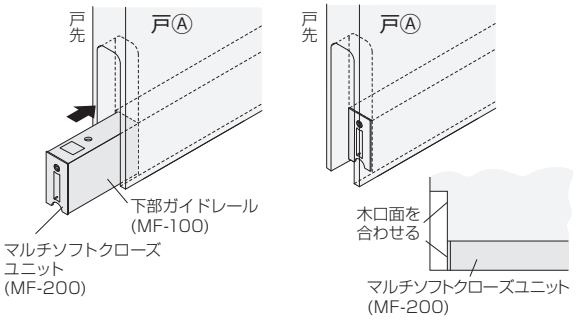

4.下部ガイドレールの取付け

①下部ガイドレールの取付穴を添付ねじで1ヶ所仮固定します。

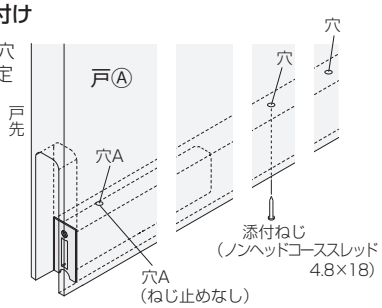

②マルチソフトクローズユニットを引き抜き、穴A以外を添付ねじで全て固定します。

③戸先側から固定プレートを下図の向きで挿入します。

④固定プレートの端部と下部レールの端部、穴Aを揃え、固定プレートを下部ガイドレールとともに添付ねじで固定します。

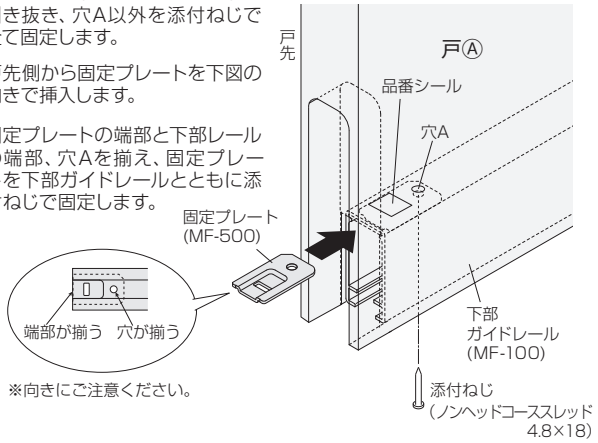

5.マルチソフトクローズの取付け

①マルチソフトクローズユニットを下部ガイドレールに挿入し、ロックねじを**左**に回して固定します。このとき、目印が図の位置になっていることを確認してください。

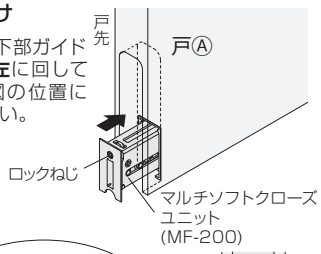

ご注意

ロックねじでマルチソフトクローズユニットが固定されていないと、ソフトクローズは正しく作動しません。

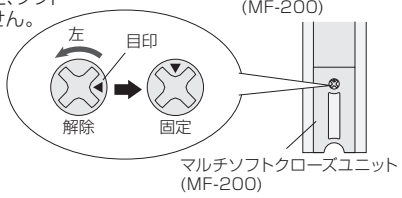

②反対側より図を参考にしてトリガーを戸尻側の下部ガイドレールに木口から挿入してください。

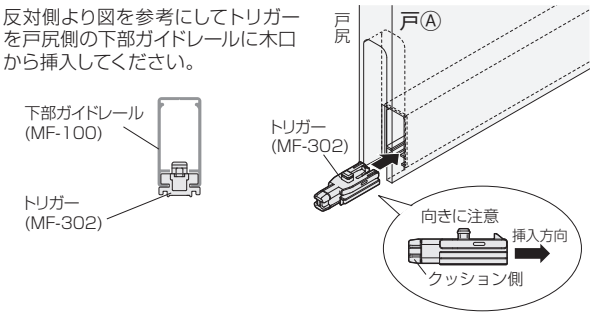

③このままトリガーを押し進め、マルチソフトクローズユニットにキャッチさせてください。

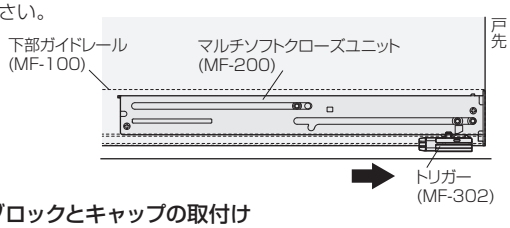

6.ノーズブロックとキャップの取付け

①下部加工部の戸先・戸尻に、ノーズブロックを取付けます。
上から3つの取付穴それぞれをねじ止めします。一番下の取付穴はねじ止めしません。
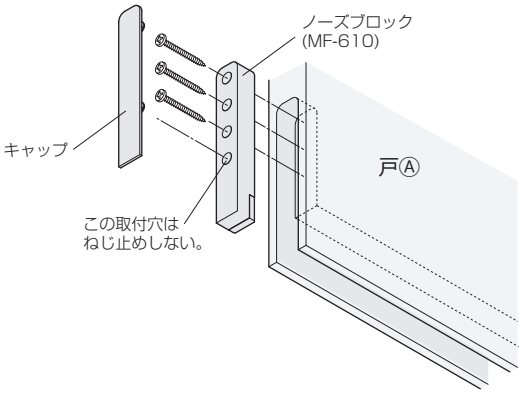
②ノーズブロックにキャップをはめ込みます。