AFD SYSTEM マルチソフトクローズ ダブルオープン納まり

使用条件

一般住宅屋内用木製引戸(浴室には使用できません)
◇対応戸厚:36mmのみ　◇戸の重なり代:100mm　◇引戸の総質量:30kg以下(引戸1枚)　◇引戸の幅:600～900mm(引戸1枚)

設計ガイド

■金具の納まり参考図

●上下および側面の納まり寸法　■仕様変更(22/09/01)

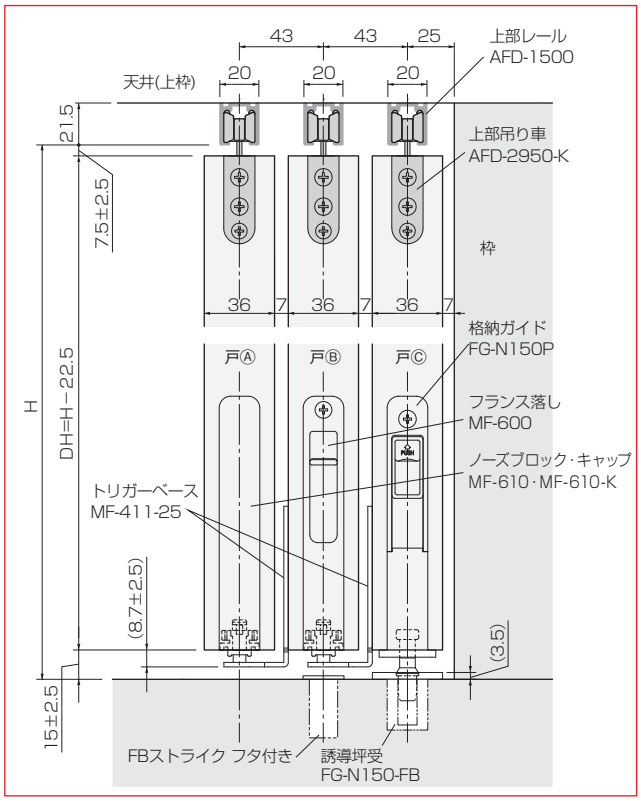

●セーフティーストッパーロングの納まり寸法

戸Ⓐ・戸Ⓑの場合

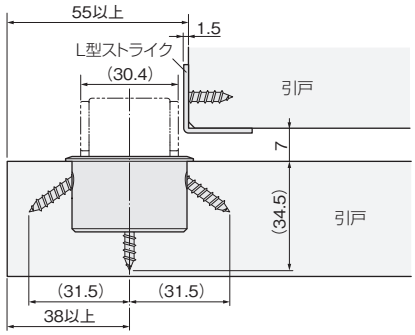

戸Ⓒの場合

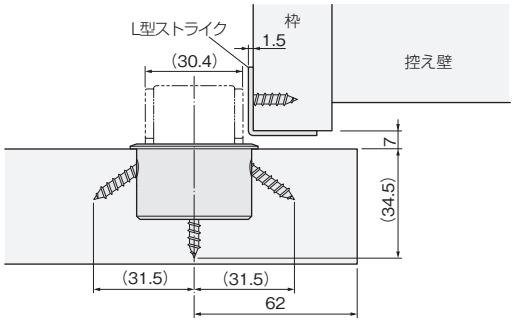

●戸の高さ寸法の求め方
戸の高さ＝枠の内寸高さ−上部レールの高さ−22.5mm※
※上式の22.5mmは「戸と上部レールのすきま寸法」と「戸と床のすきま寸法」の合計値です。

※上式で戸の高さを求めることにより、戸と床レールのすきま寸法範囲(12.5～17.5)で戸の上下調整ができます。
ただし、戸Ⓐ、Ⓑ、Ⓒと床のすきま寸法は同一になるようにしてください。
※上部レールの高さは、
AFD-1500(直付け用)＝21.5mm
AFD-1300(掘り込み用)＝1.5mm(つばの厚さ)
です。

●戸幅寸法の算出方法

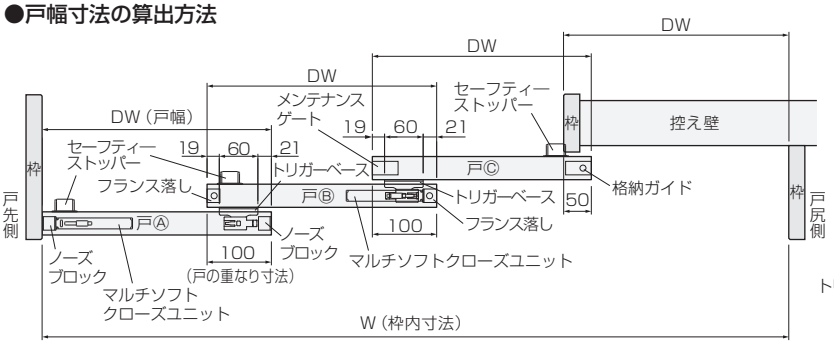

戸Ⓐ、戸Ⓑ、戸Ⓒの重なり詳細

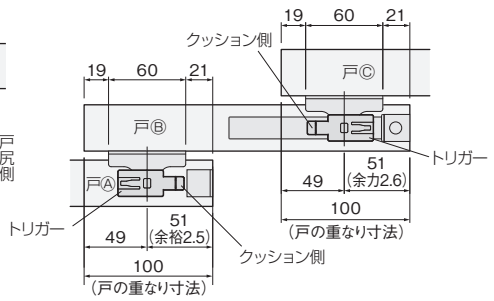

※戸Ⓑ・戸Ⓒに取付けるトリガーベースのトリガーの向きが異なることに注意してください。

$$戸幅\ DW = \frac{枠内寸法W + 250}{4}$$

※ 戸の重なり寸法は、引戸を連動させるために必要な寸法です。

ご注意

●正常に引戸を連動させるために、**戸Ⓐ、Ⓑ、Ⓒと床のすきま寸法は同一**になるようにしてください。
●吊り車の上下調整を行う際に、トリガーベースが戸や床やFBストライクのツバ(厚み1.8mm)に接触しないようにしてください。
●幅1に対する高さの比率が5を超える引戸を使用して連動させた場合、動作が不安定になる場合があります。