施工ガイド

■金具の取付け方法

1.上部ガイドの取付け

①ホルダー部のレバーをつまんで、ホルダー部と固定カップ部とを分離します。
②カップ部のみ戸の木口加工部に取付けてください。

ご注意

固定カップ部は樹脂のため、ねじを締めすぎて変形させないようにしてください。

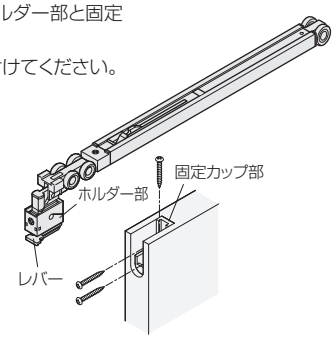

2.レールの穴あけ

①レール芯の所定位置ⓐⓑにφ5.5の貫通穴をあけます(2ヶ所)。
②レール芯の所定位置ⓒにφ4の貫通穴をあけます(1ヶ所)。

ご注意

レール内に残った切り粉は取除いてください。

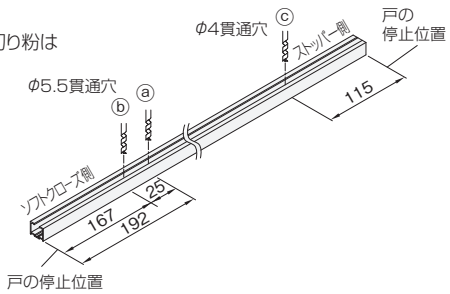

3.レールの取付け

①スライダーが図の位置になっているか確認します。
なっていなければ、押して戻しておきます。

ご注意

ソフトクローズを正しく作動させるために、必ず確認してください。

②レール取付けの前に、図の方向で上部ガイドをレール内に挿入します。

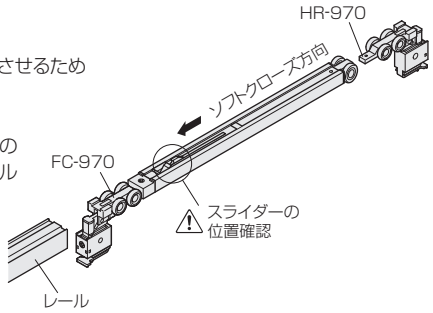

③上枠にレールを取付けてください。

4.トリガーの取付け

①トリガーをトリガー取付治具にセットします。
②「2.レールの穴あけ」であけた穴ⓐに右記治具を図に示す方向でレール内部に押し込み、添付ねじでトリガーを固定します。

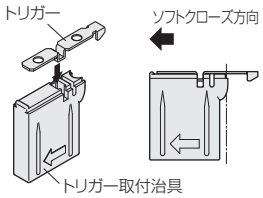

ご注意

※治具はトリガーが完全に固定されるまで、押し当て続けてください。
※トリガーをレールに取付けたときにトリガーがレール内の溝にまっすぐ入るようにしてください。

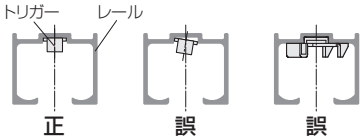

※必ず手回しドライバーで締め付けてください。
※トリガーが溝に入っていない状態でねじを締め付けると、トリガーが変形します。

③完全に固定されたら、取付治具を下に引き抜き、残りの穴ⓑをねじ止めしてください。

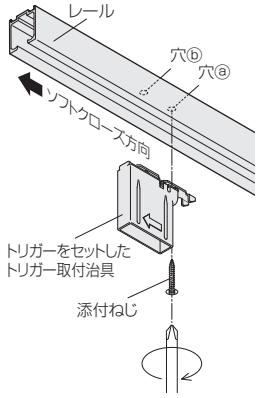

5.簡易摩擦式キャッチの取付け

①「2.レールの穴あけ」であけた穴ⓒに、簡易摩擦式キャッチの穴を合わせて取付けます。

ご注意

簡易摩擦式キャッチの向きに注意して取付けてください。

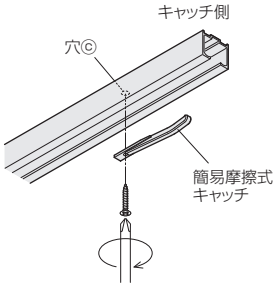

6.下部レールの取付け

①床／敷居の掘込溝に下部レールを接着剤併用ではめ込みます。

7.下部戸車の取付け

①戸に下部調整戸車を取付けます(2ヶ所)。
②必要に応じて下部調整戸車用キャップをはめ込みます。

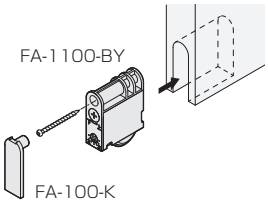

■戸の吊込み

①下部レールに下部調整戸車を落とし込みます。
②固定カップ部にホルダー部をしっかりと差込みます。
③ホルダー部が抜けないことを確認後、カバーを装着します。

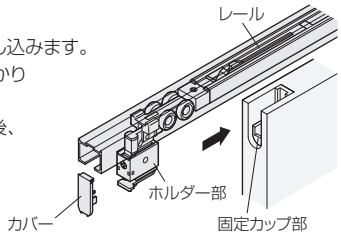

ご注意

カバーはホルダー部の外れ防止ですので、必ず装着してください。

■戸の位置調整

①下部調整戸車の上下、前後それぞれの調整ねじを回すと調整ができます。

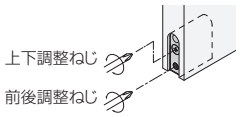

②上部ガイドは、カバーを外し、ホルダー部のねじを回すと前後調整ができます。

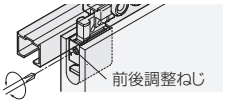

※ソフトクローズの速度調整はできません。