施工ガイド

■金具の取付け方法

1.上部吊り車の取付け

①ホルダー部のレバーをつまんで、固定カップ部とホルダー部を分離します。
②固定カップ部のみ、戸の木口加工部に取付けてください。

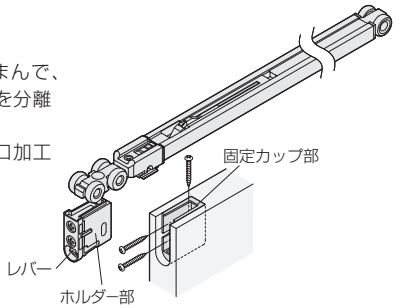

2.レールの穴あけ

①レール芯の所定位置ⓐⓑにφ5.5の貫通穴をあけます(2ヶ所)。
②レール芯の所定位置ⓒⓓにφ4の貫通穴をあけます(2ヶ所)。

ご注意

レール内に残った切り粉は取除いてください。

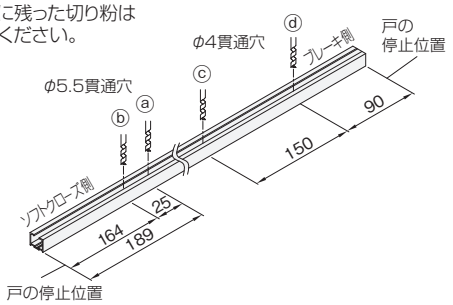

3.レールの取付け

①スライダーが図の位置になっているか確認します。なっていなければ、押して戻しておきます。

ご注意

ソフトクローズを正しく作動させるために、必ず確認してください。

②レール取付けの前に、図の方向で上部吊り車をレール内に挿入します。
③上枠にレールを取付けてください。

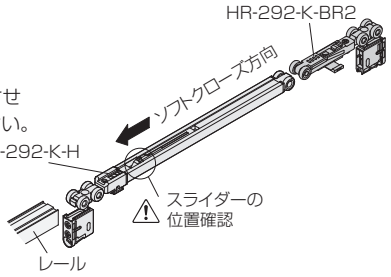

4.トリガーの取付け

①トリガーをトリガー取付治具にセットします。
②「2.レールの穴あけ」であけた穴ⓐに右記治具を図に示す方向でレール内部に押し込み、添付ねじでトリガーを固定します。

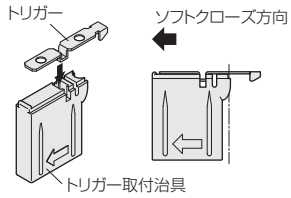

ご注意

●治具はトリガーが完全に固定されるまで、押し当て続けてください。
●トリガーをレールに取付けたときにトリガーがレール内の溝にまっすぐ入るようにしてください。

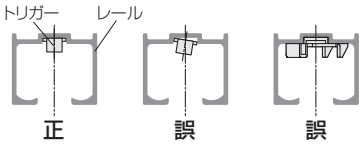

●必ず手回しドライバーで締め付けてください。
●トリガーが溝に入っていない状態でねじを締め付けると、トリガーが変形します。

③完全に固定されたら、取付治具を下に引き抜き、残りの穴ⓑをねじ止めしてください。

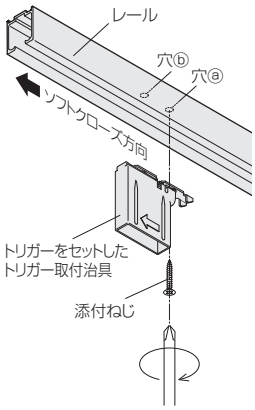

5.ブレーキ作動板の取付け

①「2.レールの穴あけ」であけた穴ⓒⓓに、ブレーキ作動板の穴を合わせて取付けます。

ご注意

ブレーキ作動板の向きに注意して取付けてください。

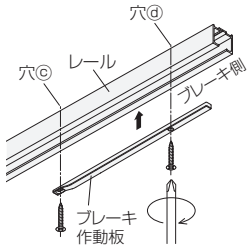

6.下部ガイドの取付け

①下部ガイドを床の所定の位置に取付けてください。
垂直に戸が吊り込めるよう、取付け位置に注意してください。

■戸の吊込み

①下部ガイドに戸の下部ガイド溝を差込みます。
②固定カップ部に、ホルダー部をしっかりと差込みます。
※しっかりと差込み、抜けないことをご確認ください。

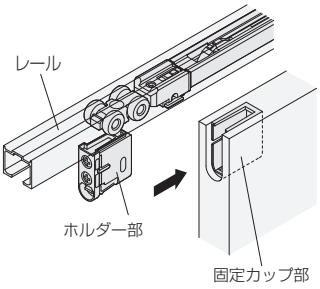

■戸の位置調整

①戸を吊ったままで、ホルダー部の上のねじを回すと、戸の前後調整、下のねじを回すと戸の上下調整ができます。
※調整時に戸を持ち上げると、調整をしやすい場合があります。

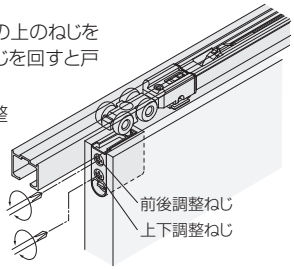

※ソフトクローズの速度調整はできません。

■ブレーキ力の調整

●ブレーキ力を強くする場合

①調整レバーを①の方向に、マイナスドライバーなどの工具、もしくは指で押しながら、②の方向へスライドさせてください。

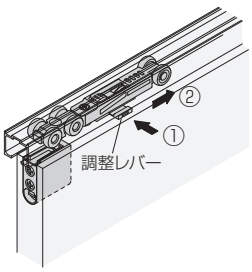

●ブレーキ力を弱くする場合
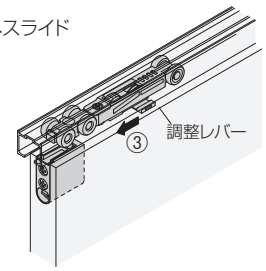
①調整レバーを押さずに、③の方向へスライドさせてください。