施工ガイド

●レールの穴加工寸法図

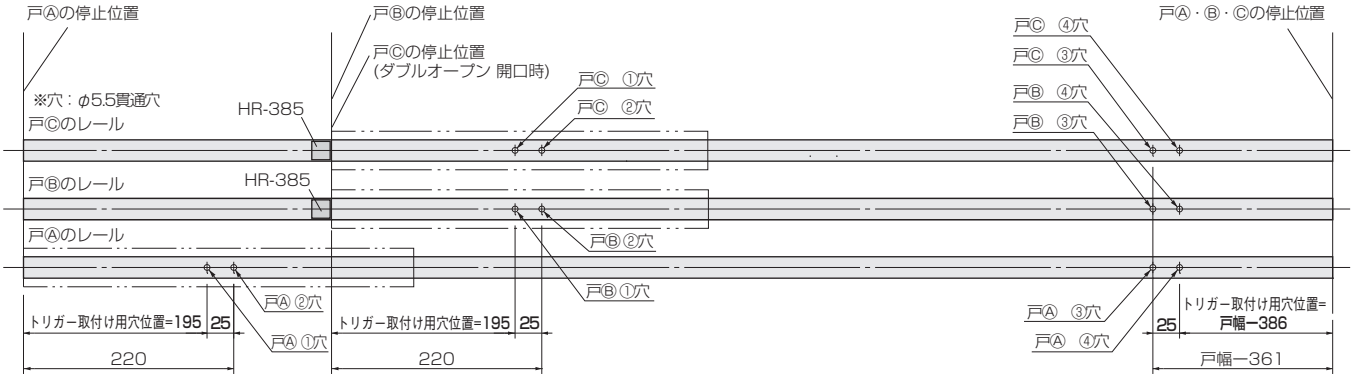

■上部吊り車の接続方法

①固定カップ部に上部吊り車のホルダー部をしっかりと差込みます。
※しっかりと差込み、抜けないことをご確認ください。

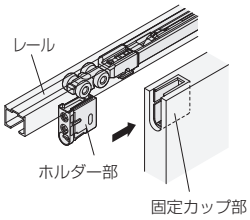

■戸の位置調整

①戸を吊ったままで、ホルダー部の上のねじを回すと戸の前後調整、下のねじを回すと戸の上下調整ができます。
※調整時に戸を持ち上げると、調整をしやすい場合があります。
※ソフトクローズの速度調整はできません。

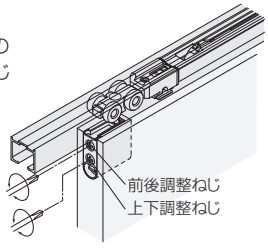

■床の金具の取付け

ご注意

戸の位置調整や動作確認をし、戸の最終位置が確定した後に穴加工をしてください。

①戸Ⓑの引戸用フランス落しMF-600のシャフトの位置に合わせて穴加工し、FBストライク フタ付きを床に取付けます(2ヶ所)。

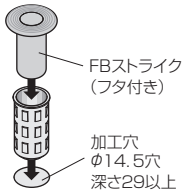

②戸ⒸのFG-N150P(格納下部ガイド)のシャフトの位置(長手方向は控え壁枠より戸尻方向に30mm)に合わせて穴加工し、FG-N150-FB(誘導坪受)を床に取付けます(1ヶ所)。

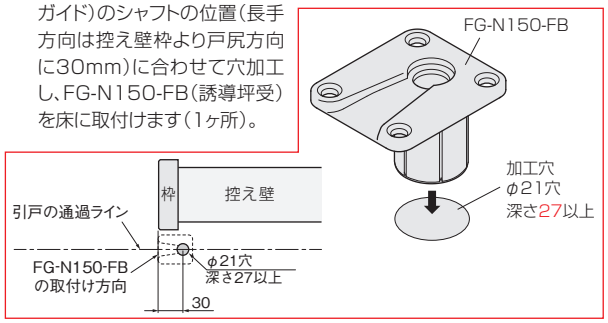

■追加表記、寸法訂正(22/09/01)