施工ガイド

■戸の吊込み

① 図のように戸先側木口からトリガーを下部ガイドレールに挿入し、戸の中央付近まで移動させてください。

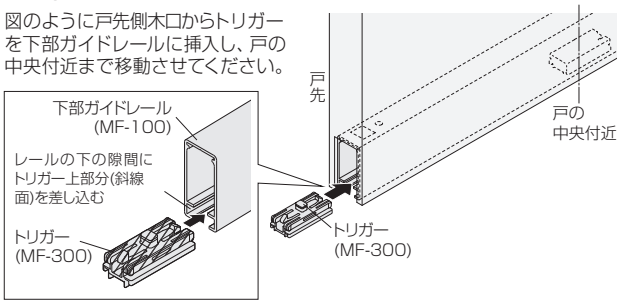

② トリガーを下部ガイドのガイド軸に差し込んでください。

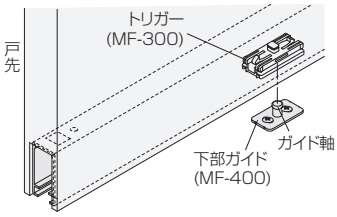

③ 固定カップ部に上部吊り車のホルダー部をしっかりと差込みます。
※しっかりと差込み、抜けないことをご確認ください。

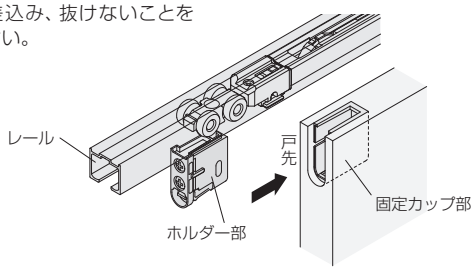

④ マルチソフトクローズユニットを下部ガイドレールの戸先側に挿入し、ロックねじを**左**に回して固定します。
このとき、目印が図の位置になっていることを確認してください。

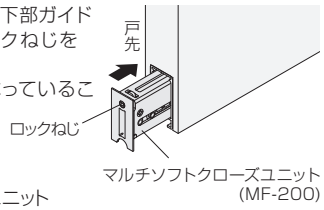

ご注意

ロックねじでマルチソフトクローズユニットが固定されていないと、ソフトクローズは正しく作動しません。

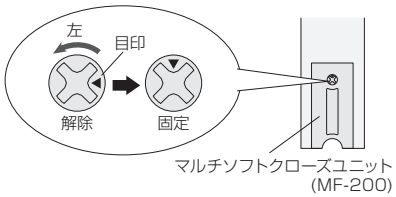

⑤ 木口化粧カバーを下部ガイドレールの戸尻側にしっかりと差込みます。
※化粧カバーのレバーのツメが固定プレートの角穴に入り抜けないことを確認してください。
※取外すときはレバーを下げて引いてください。

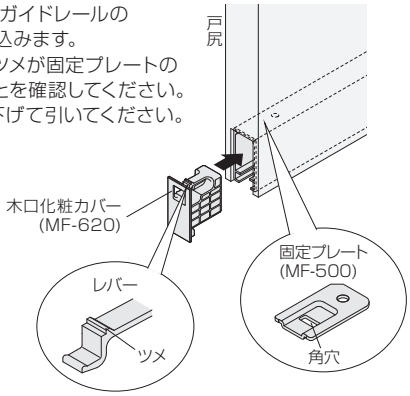

■マルチソフトクローズユニットの初回動作

① 戸をゆっくりと全開してください。
② 戸を閉じ切ってください。
③ 開けたときに開き方向のソフトクローズが機能していることを確認してください。

■マルチソフトクローズユニットの取外し方

① ロックねじを**右**に回して解除します。

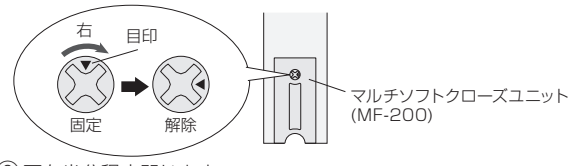

② 戸を半分程度閉じます。
③ マルチソフトクローズユニットと逆方向に戸を勢いよく動かすと、トリガーが下部ガイドにキャッチされて、マルチソフトクローズユニットが外れます。
④ 突出部をつかんで引き抜いてください。

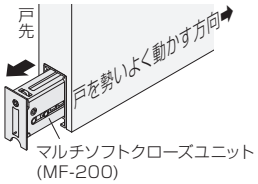

ご注意

マルチソフトクローズユニットと逆方向に戸を勢いよく動かす際、引手に指を差し入れたままにして、引手と壁のあいだに指を挟まないようご注意ください。

■戸の位置調整

①戸を吊ったままで、ホルダー部の上のねじを回すと戸の前後調整、下のねじを回すと戸の上下調整ができます。
※調整時に戸を持ち上げると、調整をしやすい場合があります。

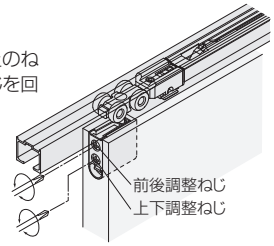

ご注意

戸と床のすきま寸法は11～15mmになるようにしてください。
15mmを上回ると、トリガーが下部ガイドのガイド軸から抜け、戸がソフトクローズしなくなるおそれがあります。

※ソフトクローズの速度調整はできません。