施工ガイド

■金具の取付け方法

1.下部ガイドレールのカット

①レールの品番シールがない側を、右図を参考にカットしてください。

②カットした側の右図の位置にφ5の貫通穴をあけます。(1ヶ所)

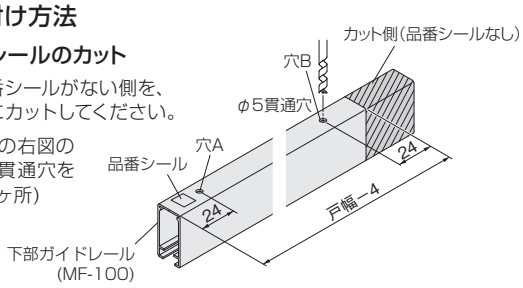

2.下部ガイドレールの組立て

①下部ガイドレールの、品番シール側からマルチソフトクローズユニットを装着してください。レール端部からマルチソフトクローズユニットが抜け出ないようにしてください。

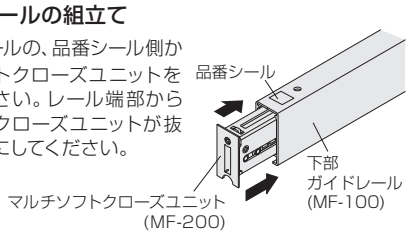

3.下部ガイドレールの準備

①図の向きで戸の加工部に挿入します。このとき、戸先の木口面に揃うようにしてください。

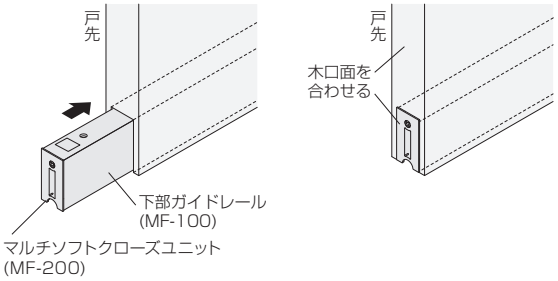

4.下部ガイドレールの取付け

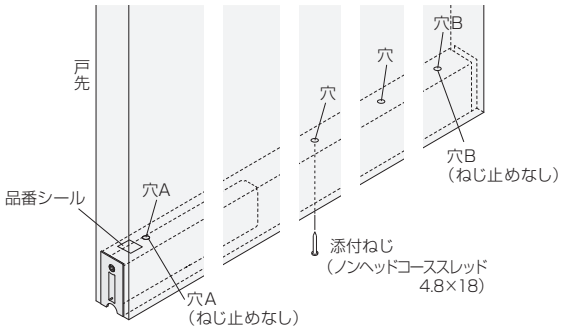

①下部ガイドレールの取付穴を添付ねじで1ヶ所仮固定します。

②マルチソフトクローズユニットを引き抜き、穴A、B以外を添付ねじで全て固定します。

③端面から固定プレートを下図の向きで挿入します。

④固定プレートの端部と下部ガイドレールの端部、穴AまたはBを揃え、固定プレートを下部ガイドレールとともに添付ねじで全て固定します。

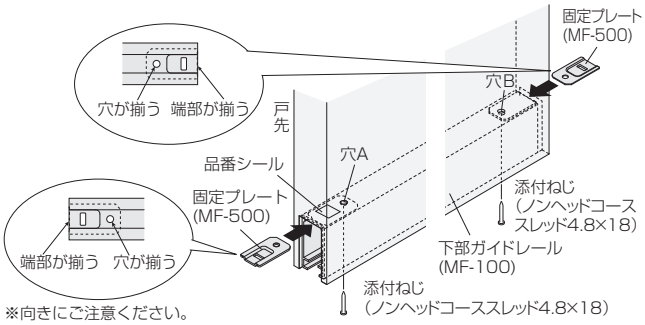

5.上部吊り車の取付け

①ホルダー部のレバーをつまんで、固定カップ部とホルダー部を分離します。

②固定カップ部のみ、戸の木口加工部に取付けてください。

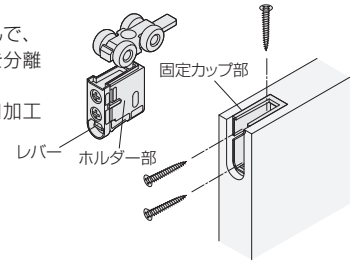

6.上部レールの取付け

①上部レール取付けの前に、図の方向で上部吊り車をレール内に挿入します。

②上枠に上部レールを取付けてください。

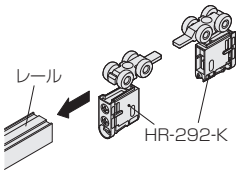

7.下部ガイドの取付け

①下部ガイドを床の所定の位置に取付けてください。
687ページの「■金具の納まり参考図」をご参照ください。