ドア錠 1
丁番 2
スライド丁番 3
開き戸金具 4
引戸錠 5
引戸金具 6
上吊式引戸金具 7
移動間仕切金具 8
折戸金具 9
室内用アルミ建具 10
取手・引手 11
スライドレール ワイヤーバスケット 12
収納・吊金具 13
その他の家具金物 14
物干金具・諸金具 15
真鍮アンティーク 16
設計施工ガイド
会社案内

チューブラ鎌錠 TKS51 を併用の場合

※(　)内寸法はコーナーガイドレールを併用した場合

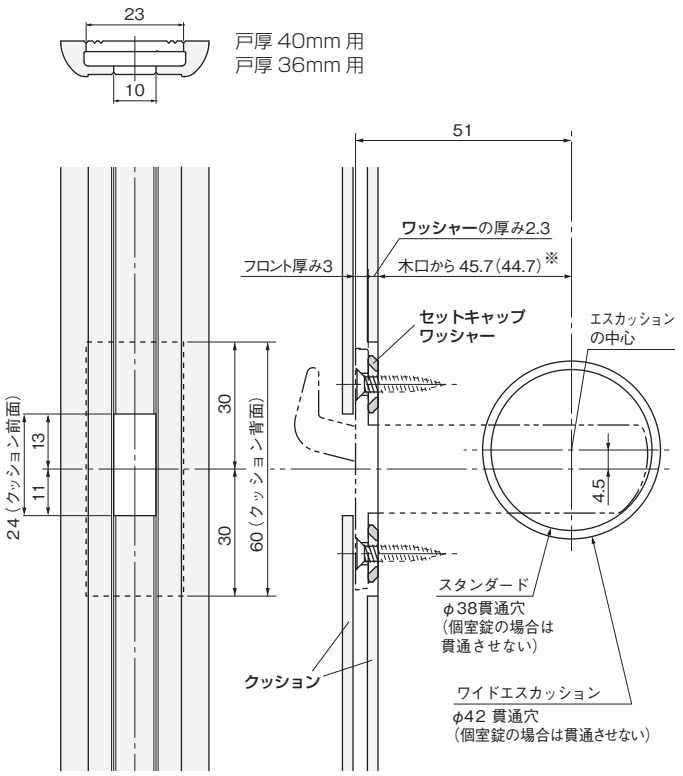

ケース鎌錠 KLD51 を併用の場合

※(　)内寸法はコーナーガイドレールを併用した場合

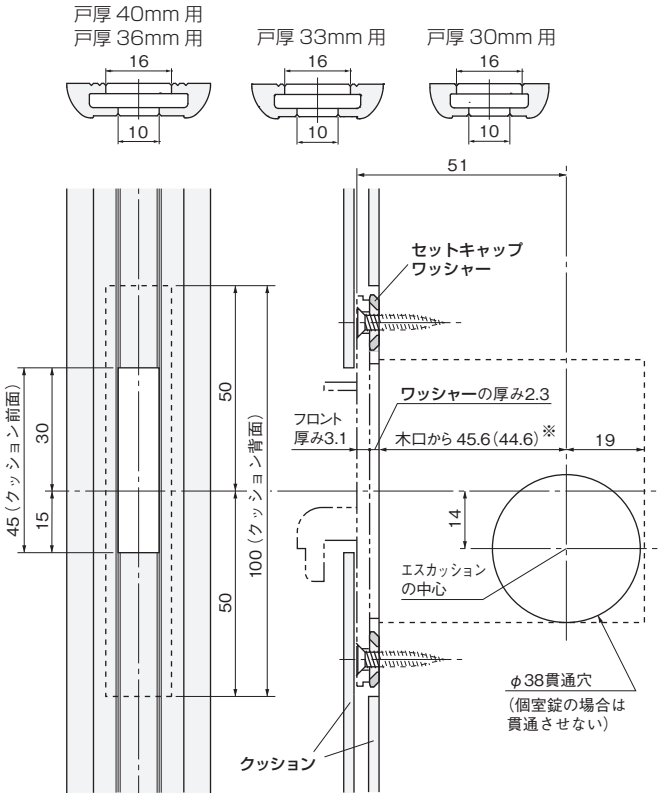

ケース鎌錠 KV51 を併用の場合
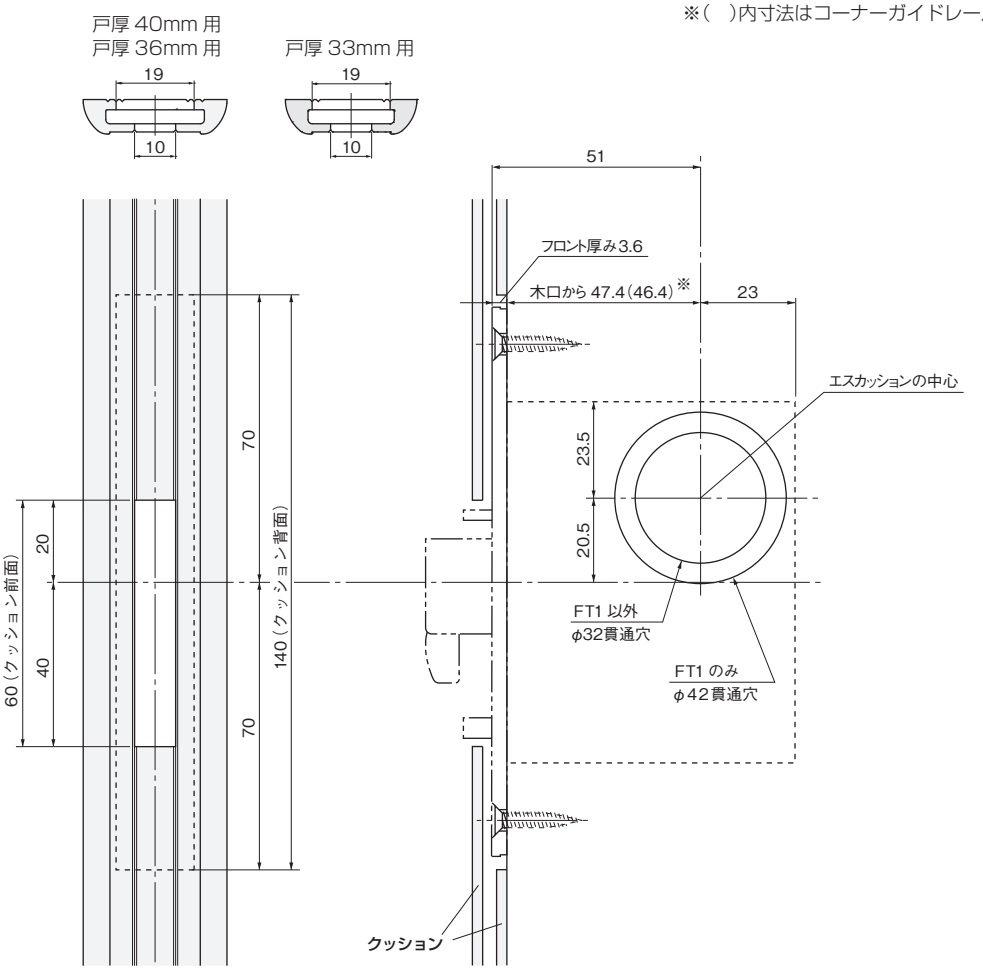
※(　)内寸法はコーナーガイドレールを併用した場合