使用条件 本文145ページをご参照ください。

設計ガイド

■金具の納まり参考図

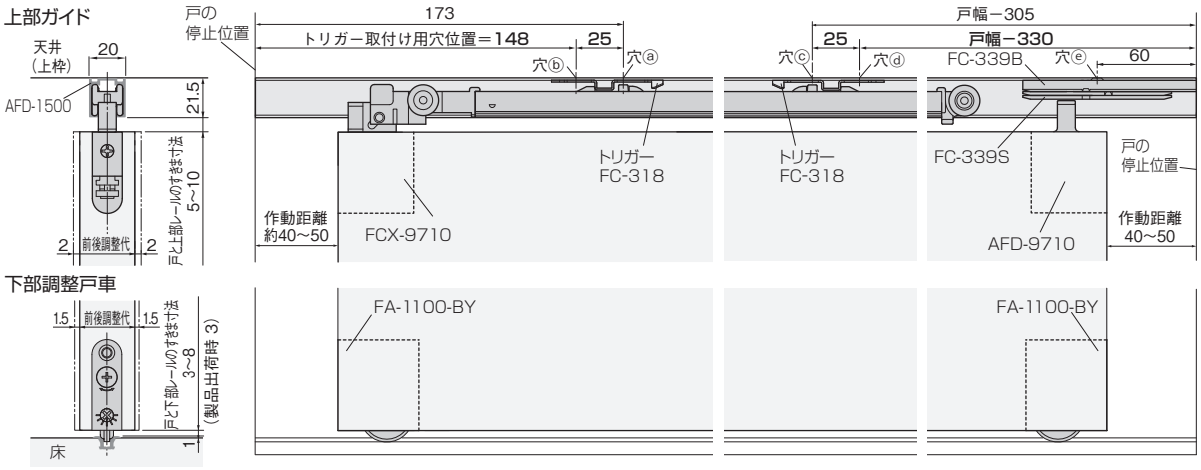

●戸の高さ寸法の求め方

戸の高さ=枠の内寸高さ－上部レールの高さ－戸と上部レールの最大すきま寸法(上図参照)－3mm(戸と下部レールの最小すきま寸法)－1mm(下部レールのツバ厚さ)

※上部レールの高さは、AFD-1500(直付け用)=21.5mm、AFD-1300(掘込み用)=1.5mm(つばの厚さ)です。
※上式で戸の高さを求めることにより、戸と下部レールのすきま寸法範囲で戸の上下調整ができます。

■戸の加工寸法参考図

上部ガイドの取付け加工寸法

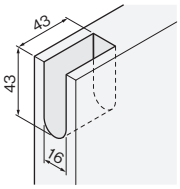

下部調整戸車の取付加工寸法

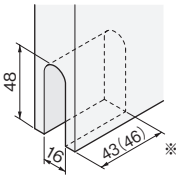

※( )内寸法はFA-100-K(キャップ)を取付ける場合

床／敷居の加工寸法

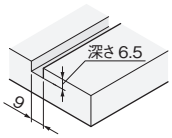

施工ガイド

■金具の取付け方法

1.上部ガイドの取付け

①ホルダー部のレバーをつまんで、ホルダー部と固定カップ部を分離します。
②固定カップ部のみ、戸の木口加工部に取付けてください。

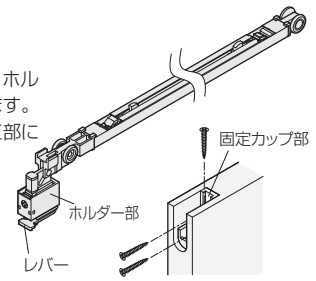

ご注意

固定カップ部は樹脂のため、ねじを締めすぎて変形させないようにしてください。

2.レールの穴あけ

①レール芯の所定位置ⓐⓑⓒⓓにφ5.5の貫通穴をあけます(4ヶ所)。
②レール芯の所定位置ⓔに穴φ5.5、皿φ7.5をあけます(1ヶ所)。

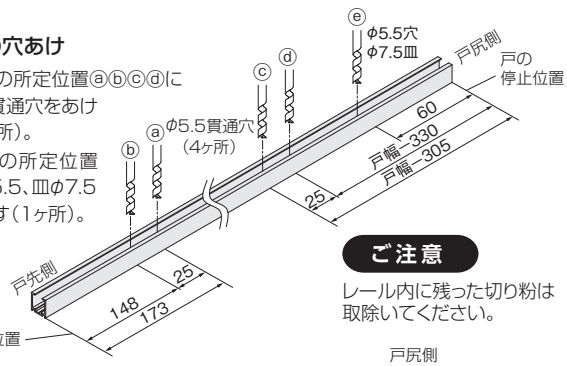

ご注意

レール内に残った切り粉は取除いてください。

3.レールの取付け

①スライダーが図の位置になっているか確認します。なっていなければ、押して戻しておきます。
②レール取付けの前に、図の方向で上部ガイドをレール内に挿入します。
③上枠にレールを取付けてください。

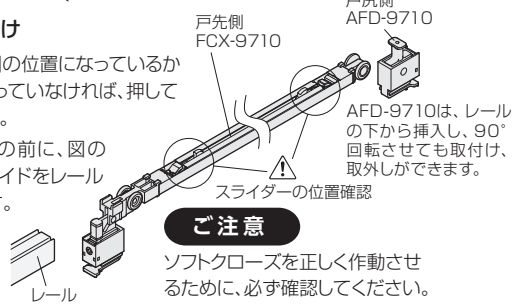

ご注意

ソフトクローズを正しく作動させるために、必ず確認してください。

4.トリガーの取付け

戸先用・戸尻用に下記①～③を繰り返します。

①トリガーをトリガー取付治具にセットします。
②「2.レールの穴あけ」であけた[戸先用の場合:穴ⓑ]・[戸尻用の場合:穴ⓓ]に、右記治具を図に示す方向でレール内部に押し込み、添付ねじでトリガーを固定します。

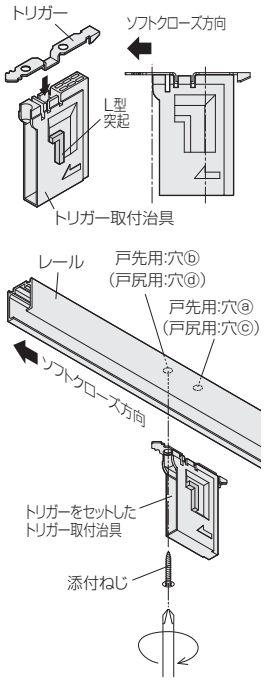

ご注意

●治具の側面にあるL型突起がレールと接触するまで、しっかりと押し込んでください。
●治具はトリガーが完全に固定されるまで、押し当て続けてください。
●トリガーをレールに取付けたときにトリガーがレール内の溝にまっすぐ入るようにしてください。

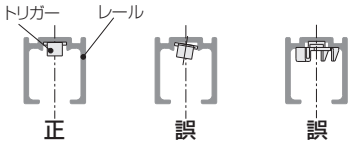

●必ず手回しドライバーで締め付けてください。
●トリガーが溝に入っていない状態でねじを締め付けると、トリガーが変形します。

③完全に固定されたら、取付治具を下に引き抜き、残りの[戸先用の場合:穴ⓐ]、[戸尻用の場合:穴ⓒ]をねじ止めしてください。

5. 下部戸車の取付け
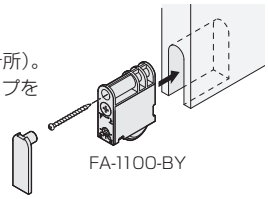
①戸に下部調整戸車を取付けます(2ヶ所)。
②必要に応じて下部調整戸車用キャップをはめ込みます。