施工ガイド

■金具の取付け方法

1.取付けの準備

①扉と床の隙間が、4～14mmである事を確認してください。
②ストッパーベースとストッパーカバーを分離します。
③床付金具と床付カバーを分離します。

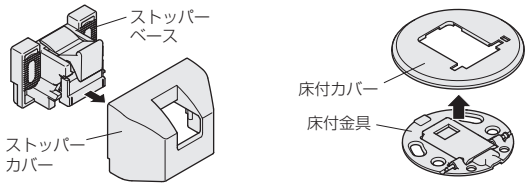

2.ストッパー 下穴の位置出し

①スペーサーを扉下端に合わせ、戸先から15mm程度のところと、ピッチ30mmのところに、キリ等で下穴ⓐをあけてください。

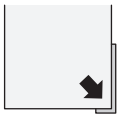

スペーサーは、扉下端にしっかり当ててください。

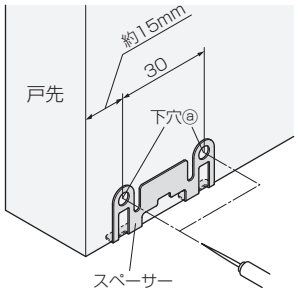

3.スペーサーとストッパーベースの仮固定

①扉の下穴ⓐに、スペーサーとストッパーベースを、トラスタッピンねじ2本で仮固定してください。

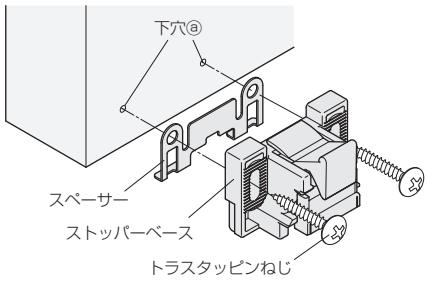

4.ストッパーベースの高さ調整と固定

①ストッパーベースと床面の隙間が4～8mmとなるようにストッパーベースの取付け高さを調整してください。

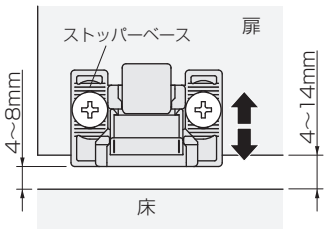

②調整後、仮固定したトラスタッピンねじ2本をしっかりと固定してください。

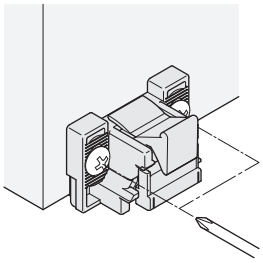

5.床付金具　下穴の位置出し

①ストッパーベースと床付金具の位置を下図のように合わせます。

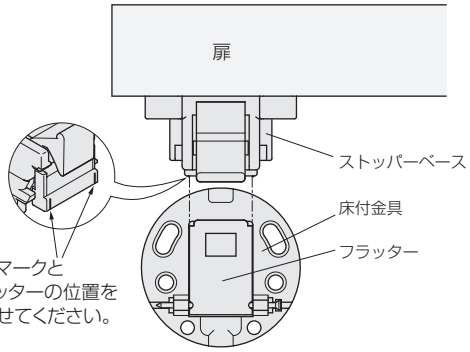

②ストッパーベースに床付金具を下図のように着磁させ、扉を任意の位置まで開き、床付金具の取付位置を決め、下穴ⓑを、キリ等で床にあけてください。

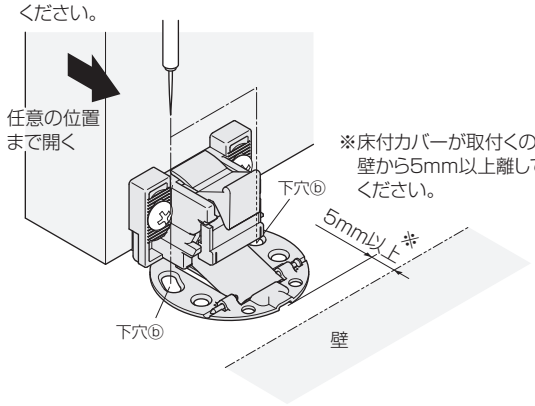

※床付カバーが取付くので、壁から5mm以上離してください。

6.床付金具の仮固定

①下穴ⓑに皿タッピンねじ2本で仮固定してください。

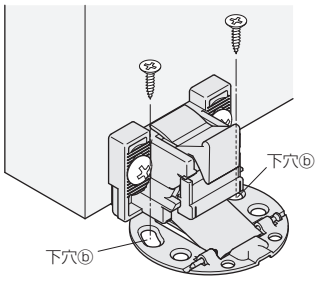

7.動作確認と固定

①扉を開閉させ、戸当りとして正常に作動することを確認してください。
②ツマミを下げて、ロックができることを確認してください。

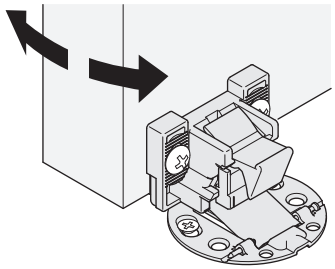

③床付金具を、皿タッピンねじ4本で床にしっかりと固定してください。
※正常にロックできない場合は、位置を調整し、ロックができることを確認してからしっかりと固定してください。

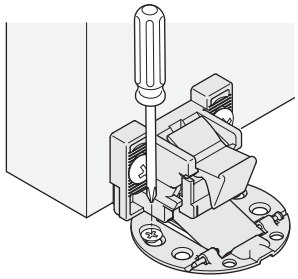

8.カバーの取付け
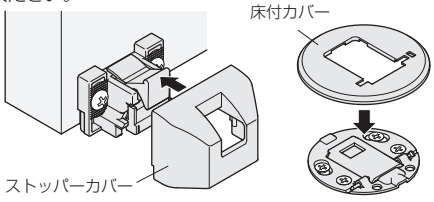
①7.の動作確認をもう一度行い、正常に作動することを確認し、各カバーを取付けてください。