**使用条件** 一般住宅屋内用木製建具（浴室には使用できません）
◇対応戸厚:28～42mm（三方枠タイプは28～36mm）

## 施工ガイド

### ■取付方法(中サイズ･大サイズ)

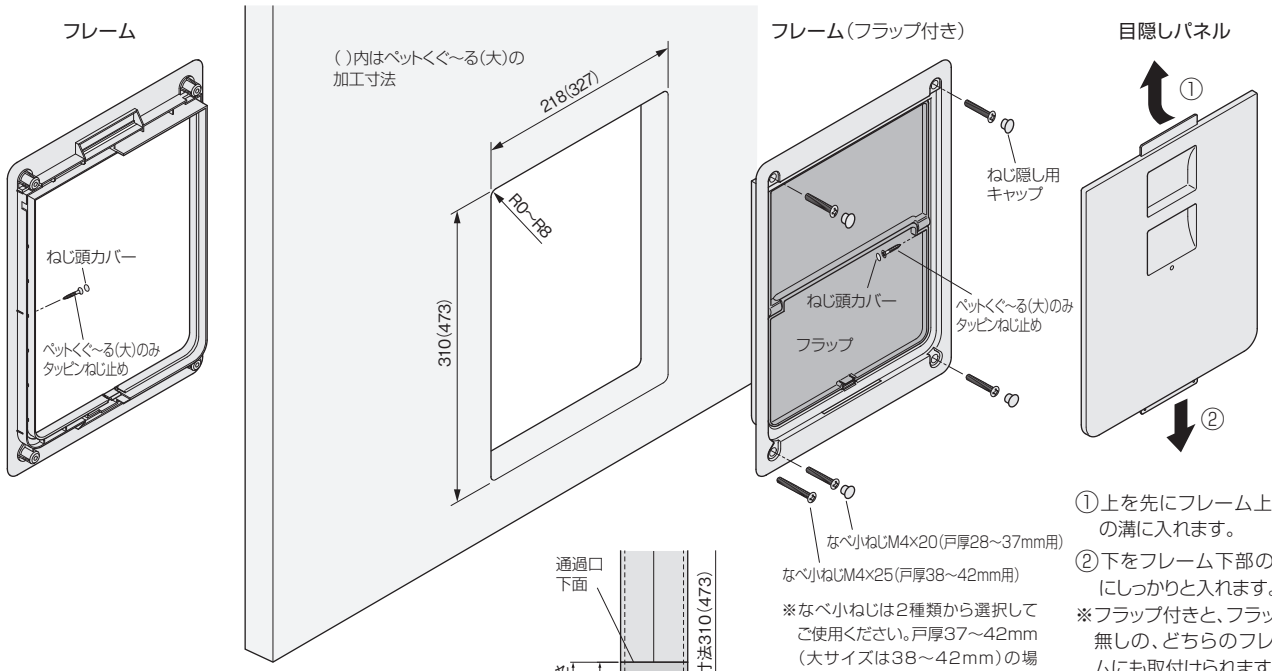


①戸、扉下部に取付用開口部を作ります。
②フレームを両側からはめ込み、ねじ止めした後、ねじ隠し用キャップ（ペットくぐ～る(大)の場合はねじ頭カバーも）を付けます。
③フラップ部を塞いでしまいたい場合は、目隠しパネルを取付けてください。

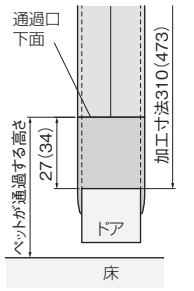

( )内はペットくぐ～る(大)の寸法

※なべ小ねじは2種類から選択してご使用ください。戸厚37～42mm（大サイズは38～42mm）の場合は両フレームの間にすき間ができます。ご了承ください。
※ペットくぐ～る（大）を内側から止めるタッピンねじは、戸厚28～37mmでは両フレームが重なるので左右に1本ずつ、戸厚38～42mmでは両フレームが離れるので左右に2本ずつになります。

①上を先にフレーム上部の溝に入れます。
②下をフレーム下部の溝にしっかりと入れます。
※フラップ付きと、フラップ無しの、どちらのフレームにも取付けられます。

### ■取付方法(三方枠タイプ)

①戸、扉下部に取付用開口部を作ります。
②フレームを両側からはめ込み、ねじ止めした後、ねじ隠し用キャップを付けます。
③フラップ部を塞いでしまいたい場合は、目隠しパネルを取付けてください。

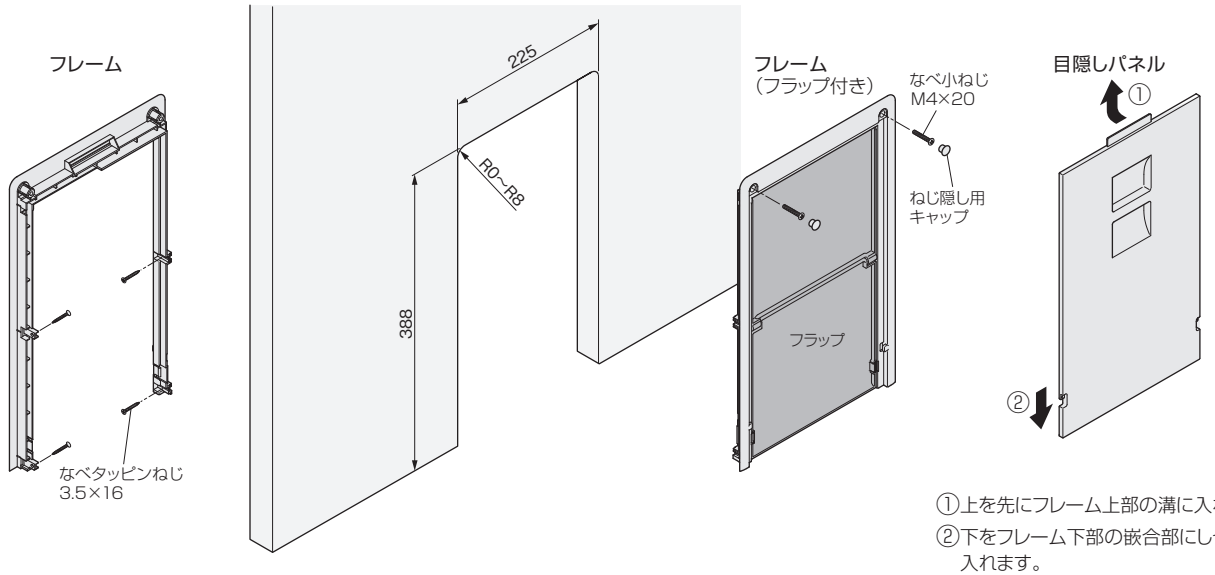


①上を先にフレーム上部の溝に入れます。
②下をフレーム下部の嵌合部にしっかりと入れます。
※フラップ付きと、フラップ無しの、どちらのフレームにも取付けられます。

**ご注意**

●「ペットくぐ～る」を取付けたい位置に芯材が無く、しっかりと取付けられない場合には、芯材の替わりになる**補強部材**を、開口部周辺に補ってください。
●ねじの締めつけは、フラップが動くことを確認しながら行ってください。ねじを締めつけすぎると、フレームの変形によりフラップが動かなくなるおそれがあります。