使用条件　◇対応範囲：戸の質量 10kg以下/1枚
戸の厚さ 18～24mm

●食器棚や書棚、リビングボードなどの引戸を軽快かつ機能的にするための金具です。ガラスが入った戸などの重めの戸をスムーズに走らすための「戸車」と、閉まる戸にブレーキを掛けながらキャッチして納める「ストッパー」などが揃っています。

■金具の使用場所

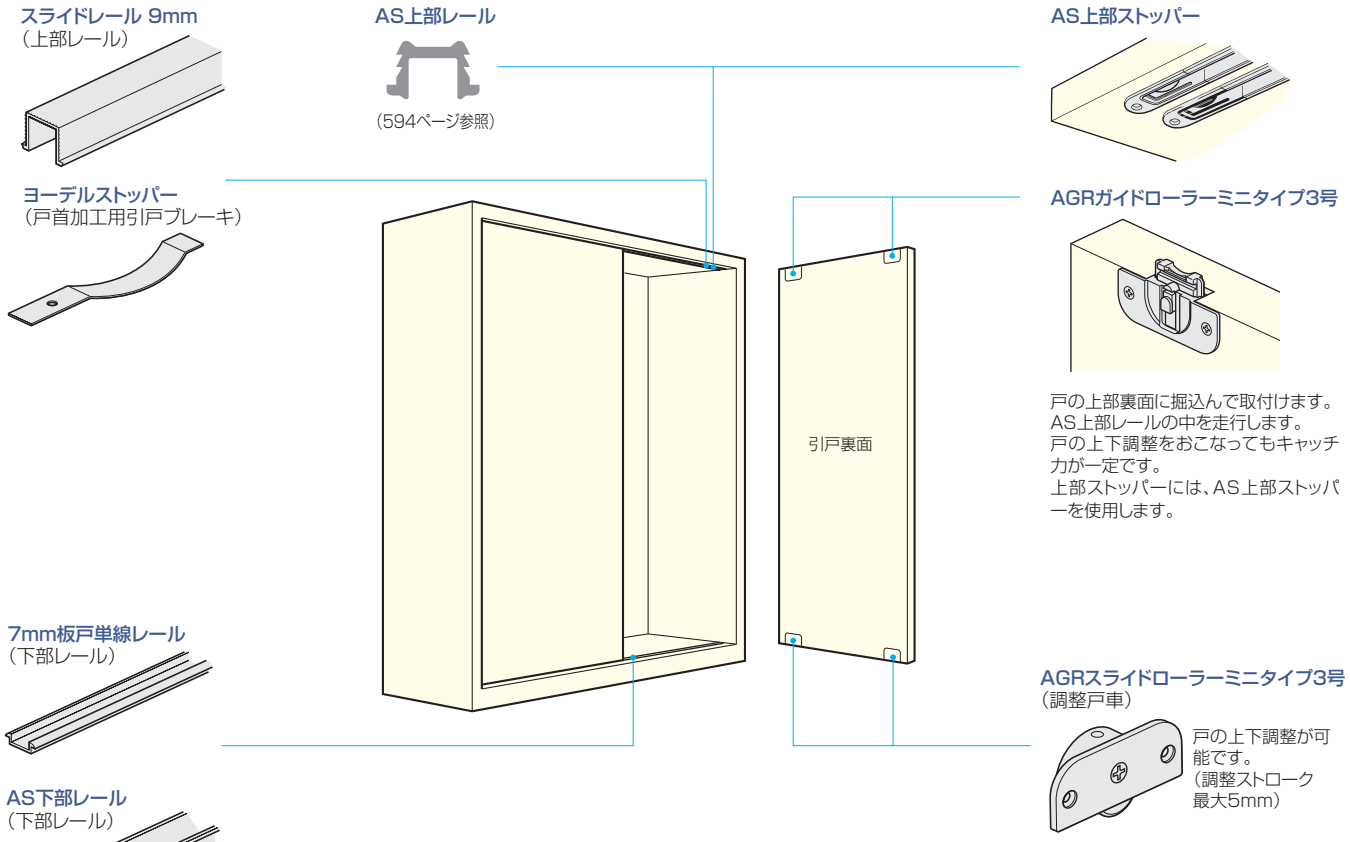

設計ガイド

■金具の納まり参考図

AGRガイドローラーミニタイプ3号使用の場合

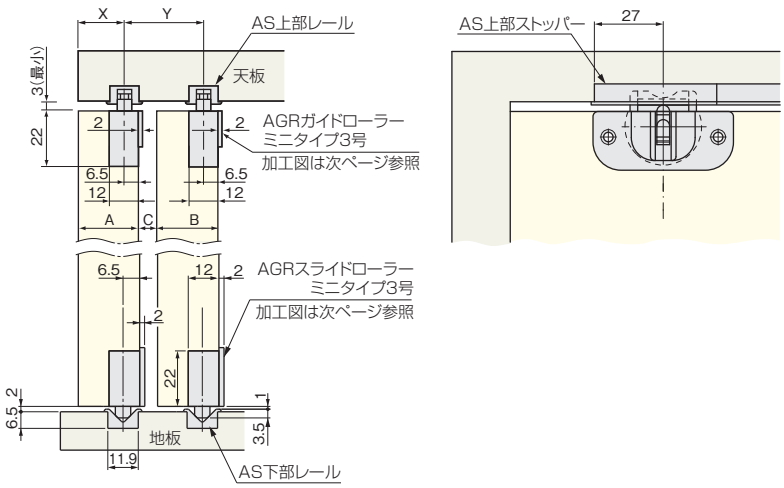

X=A−6.5
Y=B+C

戸首加工の場合

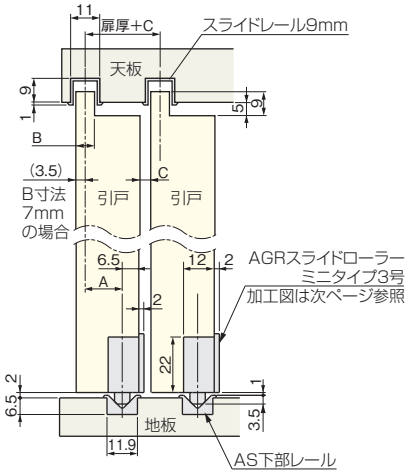

戸　厚	A寸法
20	10
22	12
24	14

※A寸法とはスライドレール9mmのセンターとAS下部レールのセンターとのずれ寸法です。
※A=戸厚−10mm
（B寸法を7mmとした場合）