面付シリンダー錠

NS-540

使用条件 木製家具の引出し
◇対応板厚：23mm～25mm

●デッドボルトのストロークは14mm。
●キーは、抜き差しに方向性がないリバーシブルタイプです。マスターキー対応ができます（1マスターにつき1,120通りまで）。
●チェンジキー（別売）でシリンダー内筒（別売）が交換できます。
●鍵違い数　4,000通り。

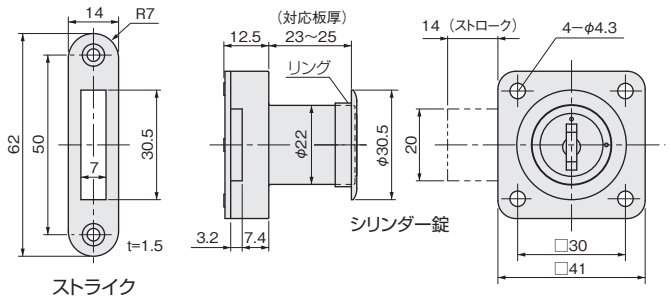

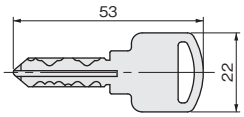

キー：2本付き

［材　質］シリンダー錠：亜鉛合金
ストライク：SUS304
キー、リング：真鍮
［仕上げ］シリンダー錠：クロームメッキ
ストライク：HL
キー：ニッケルメッキ
リング：クロームメッキ
［添付品］シリンダー錠：+皿木ねじ 4.1×25　4本
ストライク：+皿木ねじ 2.7×13　2本

価格(税抜)	¥7,700
注文コード	080205
小袋入数	1ヶ
梱入数	75ヶ

マスターキー（別売）

価格(税抜)	¥3,300
注文コード	080206

チェンジキー（別売）

価格(税抜)	¥5,500
注文コード	080207

内筒（別売）

価格(税抜)	¥5,300
注文コード	080208

設計ガイド

■金具の納まり参考図

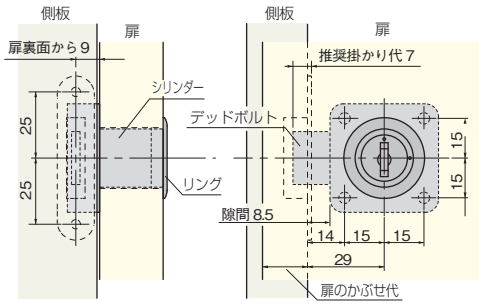

■掘込加工参考図

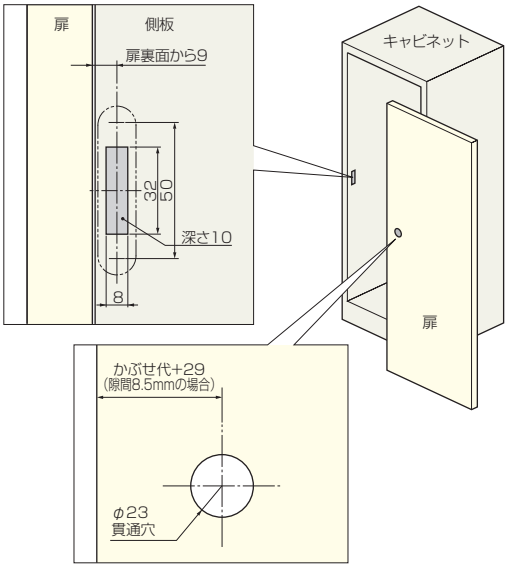

施工ガイド

■金具の取付方法

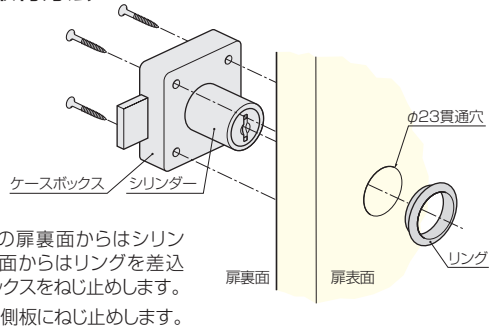

φ23貫通穴の扉裏面からはシリンダーを、扉表面からはリングを差込み、ケースボックスをねじ止めします。
ストライクは、側板にねじ止めします。

L型ストライク（別売）

ストライクを面付けにしたい場合や、HQ2シリンダー錠を交換の場合にご使用ください。

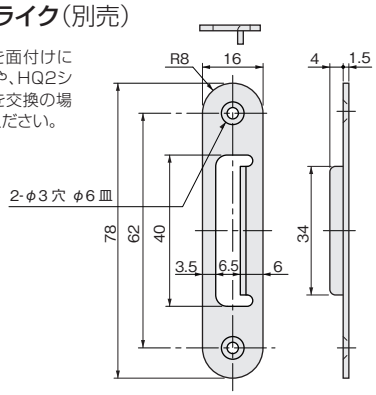

［材　質］SUS304
［仕上げ］HL
［添付品］
+皿木ねじ 2.7×13 2本

価格(税抜)	¥450
注文コード	080209

NS-540用スペーサー（別売）

扉厚が薄い場合や、HQ2シリンダー錠を交換の場合にご使用ください。

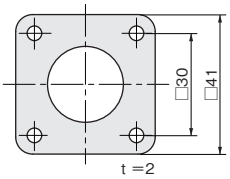

［材　質］ABS
［　色　］白

価格(税抜)	¥180
注文コード	080210

※L型ストライク（別売）と、スペーサー（別売）の使用で、HQ2シリンダー錠の交換用錠になります。