TVアーム 20S

別途運賃

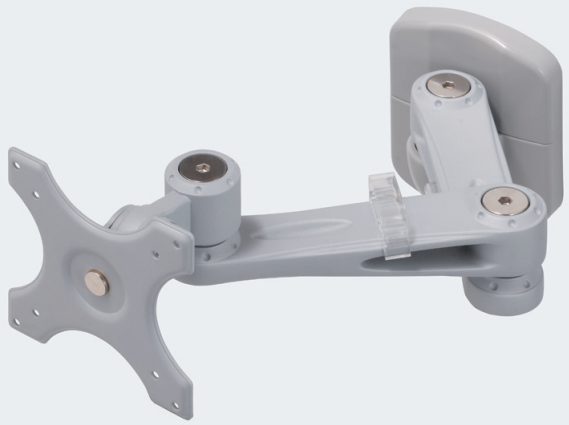

（取付け例は548ページ）

使用条件 モニター質量：15kg以下（サイズの目安は19インチ以下）

- 床頭台の背板固定用TVアームです。可動部が多く、モニターを最適なポジションに移動することが可能です。
- 75mm×75mmと、100mm×100mmのピッチで取付け穴のある液晶TVが取付けできます。
- 座金と背板を、ねじとナットで挟み込んで取付けます。

ご注意

- 背板の剛性を十分に考慮の上、取付け位置を決めてください。また、必ず芯材が入っているところに取付けてください。
- 取付けや操作の際、可動部に指を挟まないようにご注意ください。
- アームを伸ばしたまま床頭台を動かさないでください。思わぬ事故につながるおそれがあります。

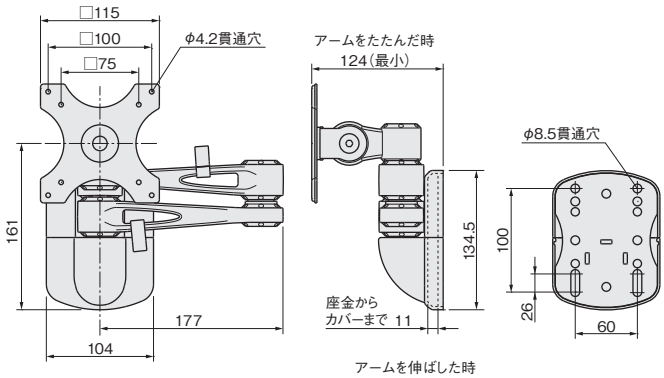

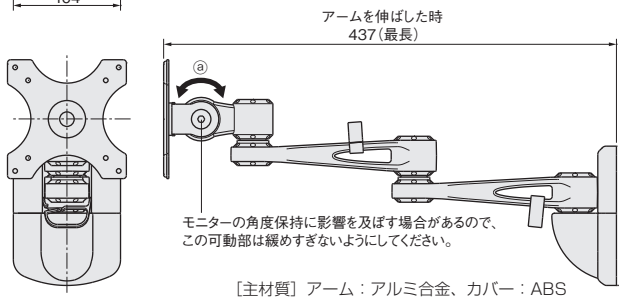

［主材質］アーム：アルミ合金、カバー：ABS
［添付品］TV取付用ねじ：＋小ねじ M4×10　4本、六角レンチ（対辺6）

シルバー	価格（税抜）	¥23,000
	注文コード	223423
小箱入数		1セット
梱入数		6セット

※取寄品のため、別途運賃がかかります。
納期は弊社までご確認ください。

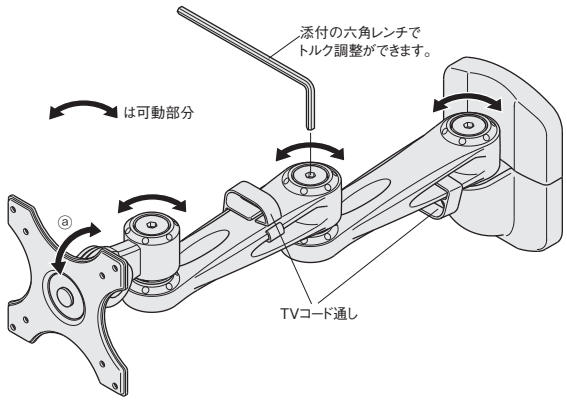

施工ガイド

①家具の背板に貫通穴を開け、本体座金を、M6小ねじとナット（添付されていません）で取付けます。
②本体座金にカバーを取付けます。

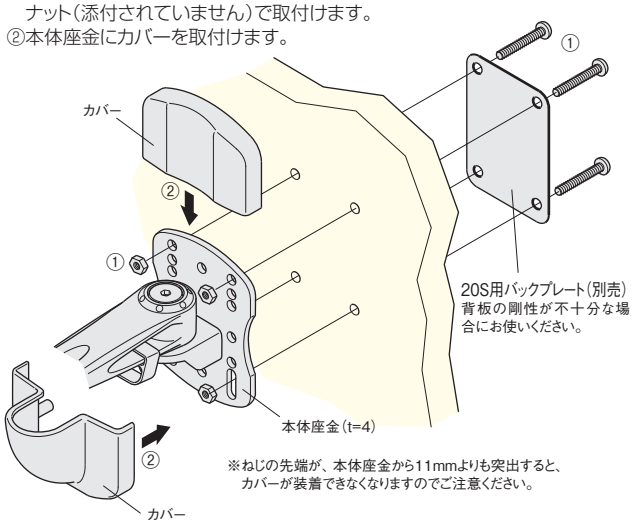

③TVモニター背面のねじ穴に、モニター取付けプレートを固定します。

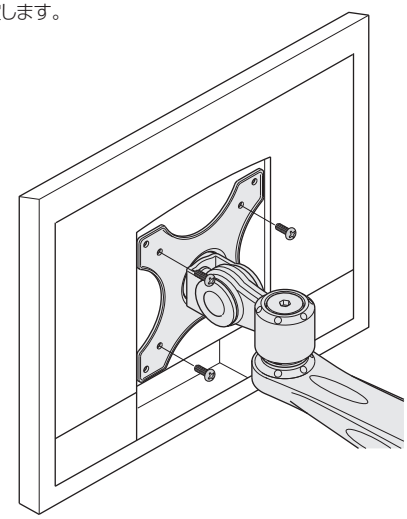

20S用バックプレート（別売）

- 取付ける板材の剛性が不十分な場合には、TVアーム20S用バックプレートをご併用ください。

別途運賃

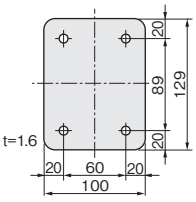

［材　質］鋼（ユニクロ）

価格（税抜）	¥750
注文コード	223424
小箱入数	1ヶ

※取寄品のため、別途運賃がかかります。納期は弊社までご確認ください。