ドア錠 1
丁番 2
スライド丁番 3
開き戸金具 4
引戸錠 5
引戸金具 6
上吊式引戸金具 7
移動間仕切金具 8
折戸金具 9
室内用アルミ建具 10
取手・引手 11
スライドレール ワイヤーバスケット 12
収納・吊金具 13
その他の家具金物 14
物干金具・諸金具 15
真鍮アンティーク 16
設計施工ガイド
会社案内

使用条件 一般住宅屋内用家具
◇許容質量(4ヶ使用の場合):200kg以下

●大型車輪径のキャスターです。エコノミーな価格のオールナイロン製と、床を傷つけにくいウレタン車輪仕様をご用意しています。

ネオ・キャスター　HN006／HN020

別途運賃

DIY

ナイロン製

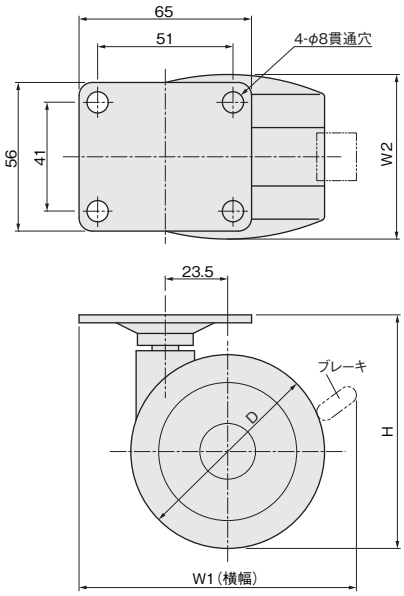

[材　質] 本体・車輪：PA　プレート：鋼
[仕上げ] 本体・車輪：黒　プレート：ユニクロ

品　番	HN006		HN020	
車輪サイズ	φ60		φ75	
ブレーキ	なし	付き	なし	付き
許容質量(4ヶ使用の場合)	200kg以下			
価格(税抜)	¥1,250	¥1,350	¥1,700	¥1,800
注文コード	223291	223290	223289	223288
梱入数	60ヶ		40ヶ	

※取寄品のため、別途運賃がかかります。納期は弊社までご確認ください。

品　番	ブレーキ	D	H	W1	W2
HN006	なし	φ60	75	85	58
	付き	φ60	75	97	58
HN020	なし	φ75	88	94	62
	付き	φ75	88	102	62

ネオ・キャスター　HN003／HN002

別途運賃

DIY

ポリウレタン製

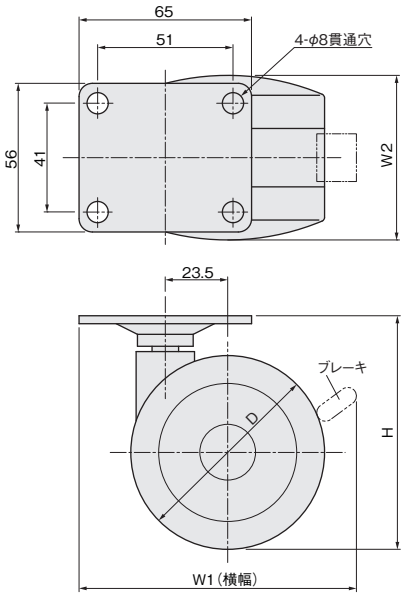

[材　質] 本体・車輪(内)：PA　車輪(外)：PUR　プレート：鋼
[仕上げ] 本体・車輪(内)：ライトグレー　車輪(外)：ダークグレー　プレート：ユニクロ

品　番	HN003		HN002	
車輪サイズ	φ60		φ75	
ブレーキ	なし	付き	なし	付き
許容質量(4ヶ使用の場合)	200kg以下			
価格(税抜)	¥1,700	¥1,800	¥2,100	¥2,200
注文コード	223295	223294	223293	223292
梱入数	60ヶ		40ヶ	

※取寄品のため、別途運賃がかかります。納期は弊社までご確認ください。

品　番	ブレーキ	D	H	W1	W2
HN003	なし	φ60	75	85	58
	付き	φ60	75	97	58
HN002	なし	φ75	88	94	62
	付き	φ75	88	102	62