コンセントカバー

スライドカバーコンセント・ダブル

別途運賃

NEW

●結線作業が不要の完成品コンセントとカバーのセットです。
●カバーは薄型のスライド式です。
●開閉時にラッチが効くのでカバーがずれません。
●電源コンセントは2口(15A125V、容量1500W)で、2mコード付きです。

カバー

閉じた時

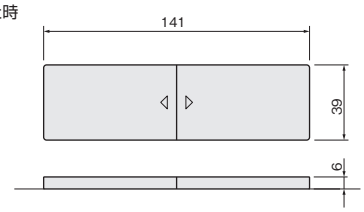

開けた時

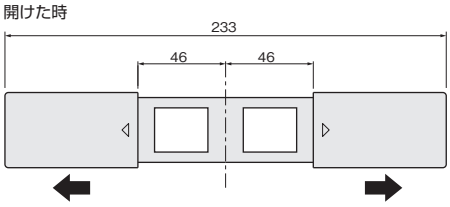

本体

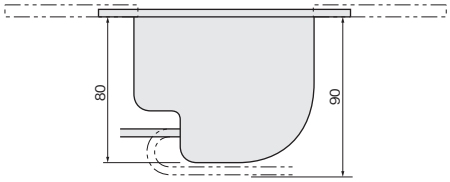

■掘込み加工参考図

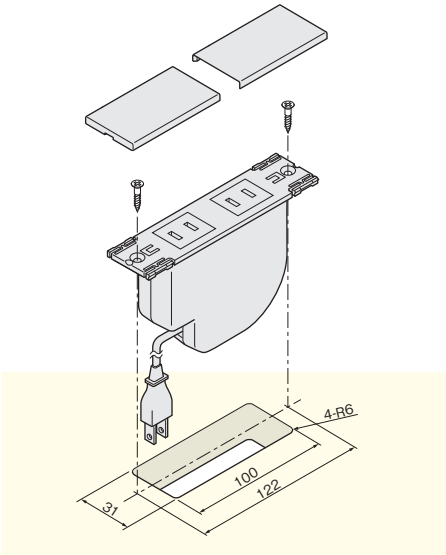

[主材質] カバー：ABS
本体：PPE

ライトグレー (品番：G111P-E-LG)	価格(税抜) 注文コード	¥13,500 264422
ブラウン (品番：G111P-E-BR)	価格(税抜) 注文コード	¥13,500 264423
黒 (品番：G111P-E-B)	価格(税抜) 注文コード	¥13,500 264424
小箱入数		1ヶ
梱入数		25ヶ

※取寄品のため、別途運賃がかかります。
納期は弊社までご確認ください。