US-3
（傘ホルダー）

NEW DIY

250mm

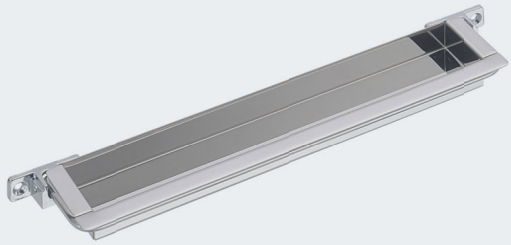

●壁や扉に取付ける傘立てです。
●サイズは3種類ありますので、取付場所の寸法に合わせて選べます。
●トレイの入っていないバーは、不使用時に邪魔にならないよう壁面へ倒しておけます。

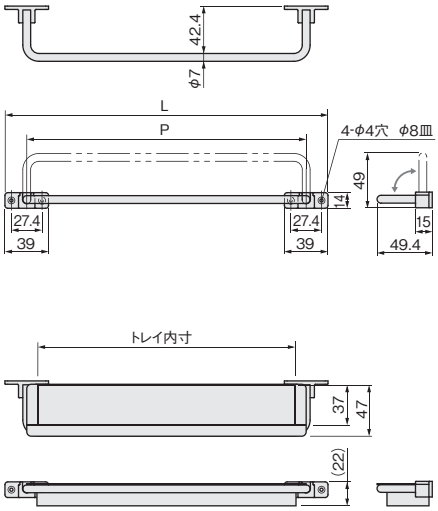

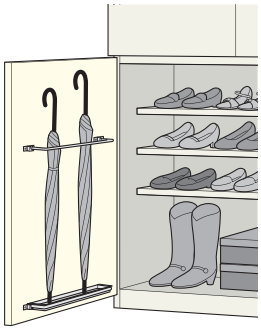

ご注意

収納の扉裏に設置する場合は、濡れたままの傘を入れないでください。

サイズ	P	L	トレイ内寸
310	310	349	293
250	250	289	231
220	220	259	202

［材　質］受座：亜鉛合金
　　バー：鋼
［仕上げ］クロームメッキ
［推奨ねじ］＋皿タッピンねじ 3.5×16　8本（添付されていません）

サイズ	310	250	220
価格（税抜）	¥6,200	¥6,200	¥6,200
注文コード	AD1100	AD1099	AD1098
梱 入 数	100セット（1セットはバー2ヶ、トレイ1ヶ）		

※ADコード（セット商品コード）の商品一覧は30～33ページをご覧ください。

■価格訂正(22/08/01)

スリッパラック

DIY

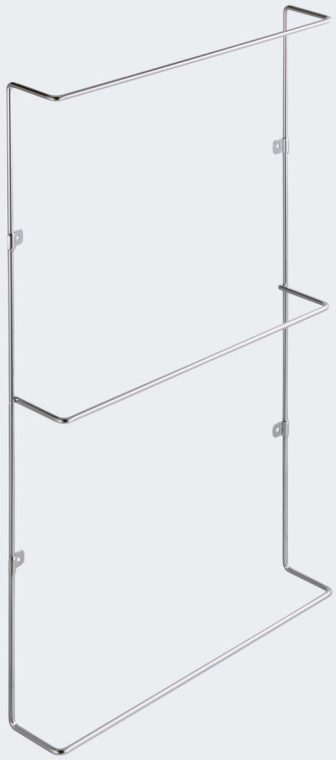

●扉や壁面に取付けるスリッパラックです。

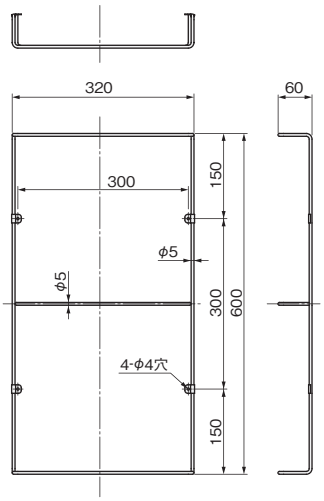

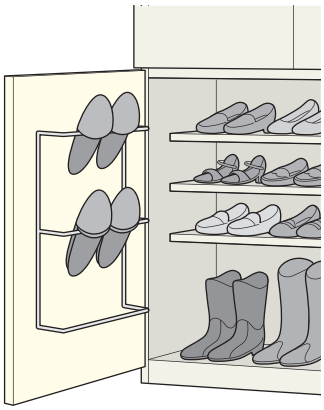

［材　質］鋼
［添付品］＋なべタッピンねじ 3.5×16　4本

クロームメッキ	価格（税抜）	¥5,200
	注文コード	161708
小 箱 入 数		1ヶ
梱　入　数		5ヶ