ドア錠 1
丁番 2
スライド丁番 3
開き戸金具 4
引戸錠 5
引戸金具 6
上吊式引戸金具 7
移動間仕切金具 8
折戸金具 9
室内用アルミ建具 10
取手・引手 11
スライドレール ワイヤーバスケット 12
収納・吊金具 13
その他の家具金物 14
物干金具・諸金具 15
真鍮アンティーク 16
設計施工ガイド
会社案内

US-1
（傘立て）

DIY

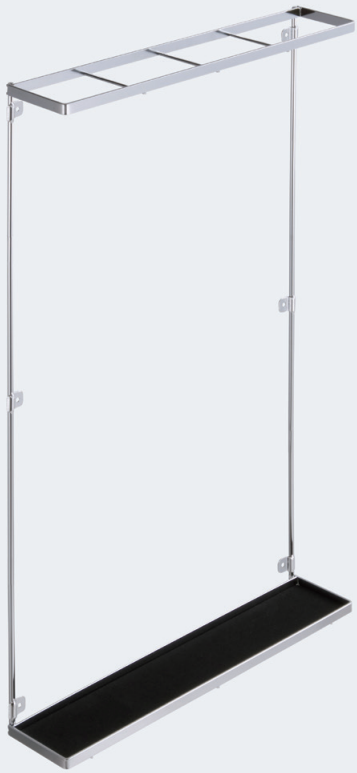

●扉や壁面に取付ける傘立てです。

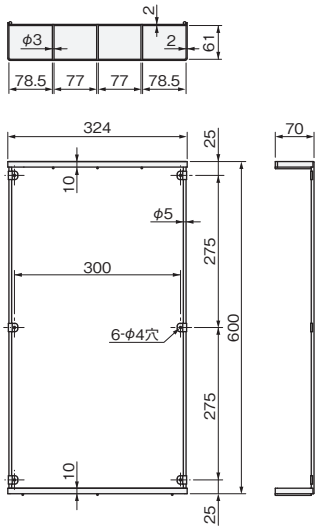

ご注意

収納の扉裏に設置する場合は、濡れたままの傘を入れないでください。

［材　質］フレーム：鋼
　　トレイ：SUS430（ネオセル巻き）
［添付品］＋なべタッピンねじ 3.5×16　6本

クロームメッキ	価格(税抜)	¥8,000
	注文コード	264404
小箱入数		1ヶ
梱入数		5ヶ

US-2
（セパレート傘立て）

DIY

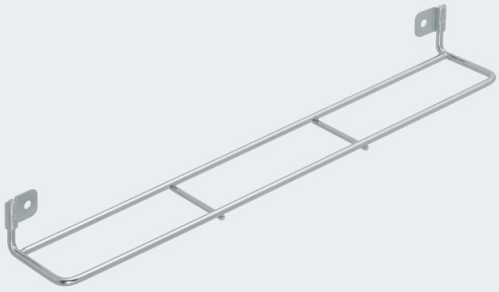

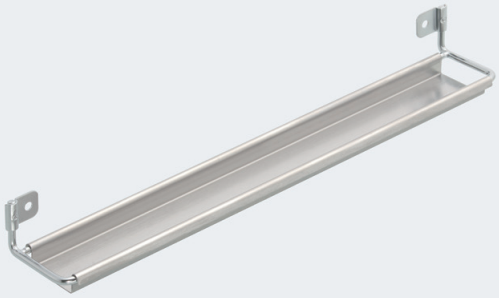

●玄関の収納扉の裏や壁面に取付ける傘立てです。
●セパレートタイプなので、お好みの高さに設定できます。

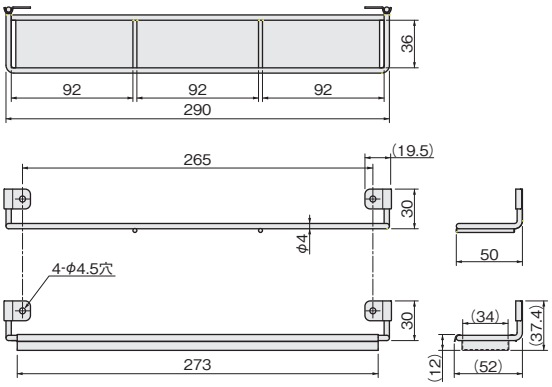

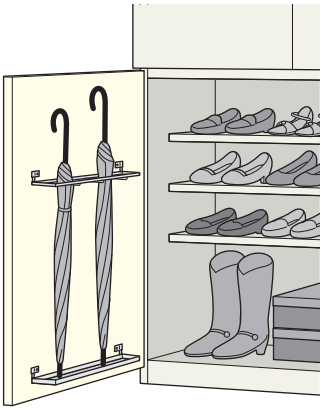

ご注意

収納の扉裏に設置する場合は、濡れたままの傘を入れないでください。

［材　質］フレーム：鋼
　　トレイ：SUS430
［添付品］＋トラスタッピンねじ 4×14　4本

クロームメッキ	価格(税抜)	¥4,300
	注文コード	218852
小箱入数		1ヶ
梱入数		25ヶ