SCハンガー

DIY

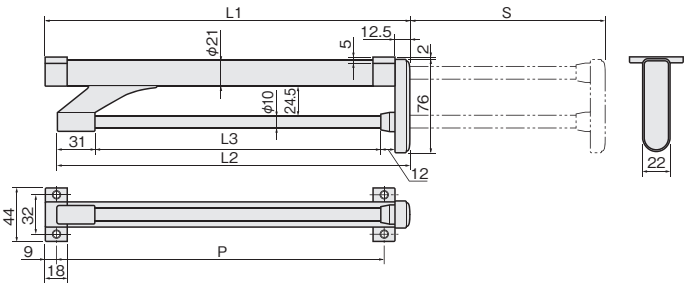

サイズ	L1	L2	L3	P	S
300	300	290.5	235	269.5	162
350	350	340.5	285	319.5	192
400	400	390.5	335	369.5	222
450	450	440.5	385	419.5	252

使用条件 ◇総吊り下げ荷重：78.5N(8kgf)以下

●洋服の出し入れがしやすいように、バーが前後にスライドする洋服ハンガーです。
●狭い収納スペースを有効に利用できます。
主にロッカーなどの間口の狭い家具、奥行の浅い家具にご利用ください。
●シンプルで気品のあるデザイン、スムーズで快適な操作感は、高級木製ロッカーなどに最適です。

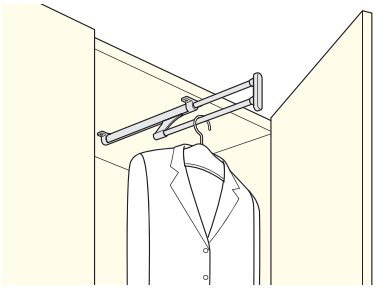

[材　質] アルミ合金、PP(ダークグレイ)
[添付品] ＋皿木ねじ 3.5×20　4本

仕上げ ＼ サイズ		300	350	400	450
アルマイトシルバー	価格(税抜)	¥6,400	¥6,600	¥7,000	¥7,300
	注文コード	003081	003082	003083	003084
梱　入　数		30ヶ			15ヶ

※仕上げはアルミ合金部分の仕上げです。

マルチバー

DIY

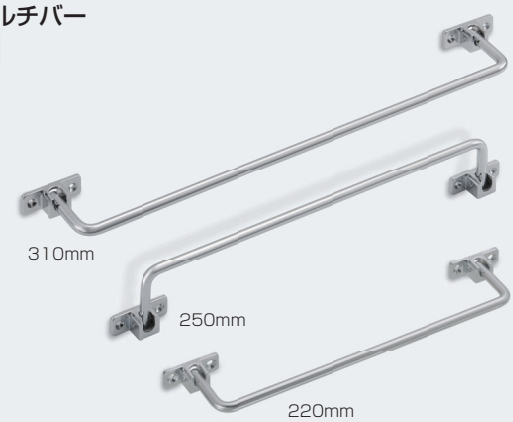

●壁面や床頭台に取付けて使用するタオルハンガーです。
●サイズは3種類ありますので、取付場所の寸法に合わせて選べます。
●バーは壁側へ倒れるので、不使用時に邪魔になりません。
●スリッパラックとしても使用できます(スリッパの厚みが薄く、サイズが合わない場合は、スリッパを重ねて収納してください)。

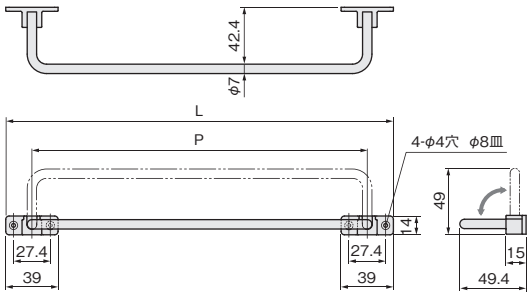

[材　質] 受座：亜鉛合金　バー：鋼
[仕上げ] クロームメッキ
[推奨ねじ] ＋皿タッピンねじ 3.5×16　4本(添付されていません)

サイズ	P	L
310	310	349
250	250	289
220	220	259

サイズ	310	250	220
価格(税抜)	¥1,100	¥1,100	¥1,100
注文コード	223262	223263	264436
梱 入 数	100ヶ		

■表記訂正(22/08/01)

タオルハンガー

NEW

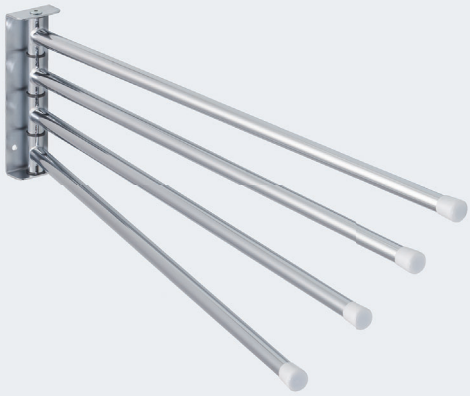

●180°回転式のタオルハンガーです。
●使用しない時は、バーを片側に寄せることができます。

ご注意

タオル掛け以外の用途には使用しないでください。

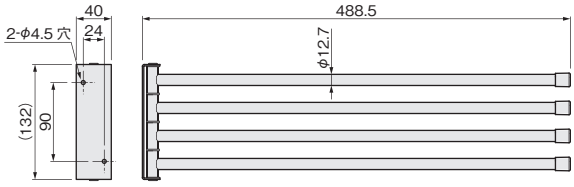

[材　質] 鋼
[添付ねじ] ＋トラスタッピンねじ 4×16　2本

クロームメッキ	価格(税抜)	¥11,000
	注文コード	219830
小 箱 入 数		1ヶ
梱　入　数		10ヶ