Kポケット

別途運賃

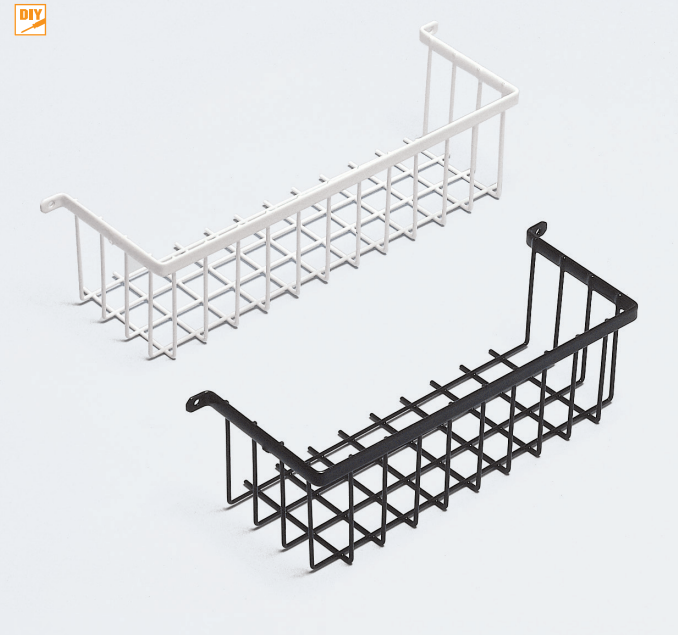

●キッチンなどの収納扉に直付けしてご使用ください。
●調味料その他の小物を収納するバスケットです。

品　名	全長	ねじ穴間隔	バスケット全長	深さ	奥行
Kポケット370	380	370	350	80	100
Kポケット320	330	320	300	80	100
Kポケット270	280	270	250	80	100

バスケット線材径φ3mm

[材　質] 鋼
[仕上げ] ポリエチレンコーティング
[添付品] ＋トラスタッピンねじ 3.5×16(ユニクロ)　2本

色 ＼ 品名		Kポケット370	Kポケット320	Kポケット270
白	価格(税抜)	¥4,450	¥3,950	¥3,500
	注文コード	027467	027466	027465
黒	価格(税抜)	¥4,950	¥4,450	¥4,000
	注文コード	027470	027469	027468
梱　入　数		30ヶ		

※取寄品のため、別途運賃がかかります。納期は弊社までご確認ください。

マルチトレイ　スクエア／ロング

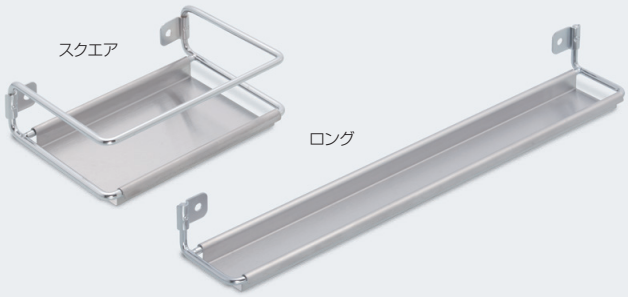

●キッチン周りや収納棚などの壁面を有効に使えるトレイです。
●スパイスラックや小物入れなど、様々な用途にご使用できます。

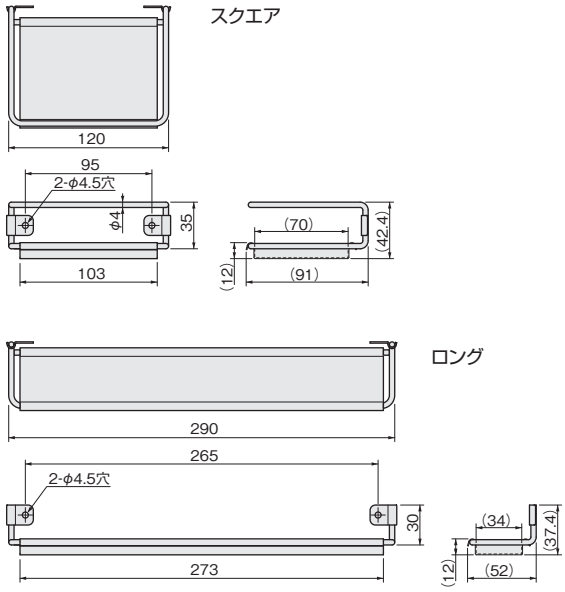

[材　質] フレーム：鋼　トレイ：SUS430
[添付品] ＋トラスタッピンねじ 4×14　2本

仕上げ ＼ 種類		スクエア	ロング
クロームメッキ	価格(税抜)	¥3,000	¥2,900
	注文コード	218850	218851
小 箱 入 数		1ヶ	1ヶ
梱　入　数		20ヶ	25ヶ